Трубные обжимные фитинги и переходники (промеряемые)

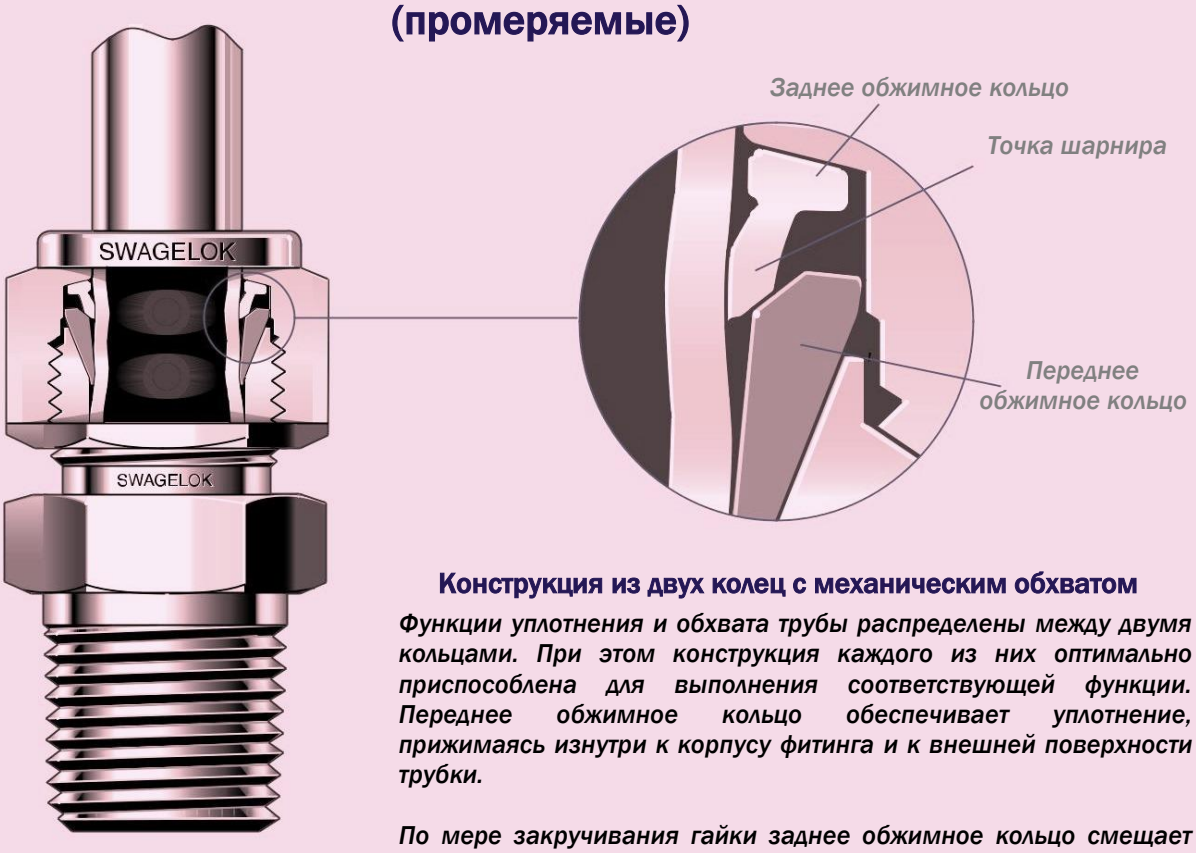

Конструкция из двух колец с механическим обхватом

Функции уплотнения и обхвата трубы распределены между двумя кольцами. При этом конструкция каждого из них оптимально приспособлена для выполнения соответствующей функции. Переднее обжимное кольцо обеспечивает уплотнение, прижимаясь изнутри к корпусу фитинга и к внешней поверхности трубки.

По мере закручивания гайки заднее обжимное кольцо смещает переднее обжимное кольцо в продольном направлении и радиальным усилием создает надежный обхват трубки.

Шарнирно-цанговая конструкция заднего обжимного кольца со сложной геометрией

Данная конструкция является стандартной для всех трубных обжимных фитингов Swagelok из нержавеющей стали от 1/4 до 1 дюйма и от 6 до 25 мм, что позволяет монтажникам создавать единообразные и герметичные трубные соединения.

Для данных размеров запатентованы процедура закалки корпуса и сложная геометрическая форма углубления, которые обеспечивают уникальные инженерно-технические преимущества заднего обжимного кольца Swagelok, предлагая:

- *превосходное герметичное уплотнение и обхват трубки;*
- *выполнение правильного монтажа посредством простой процедуры;*
- *надежность соединения при повторной сборке;*
- *превосходную стойкость к вибрационной усталости и надежное крепление трубки.*

Содержание

Материалы, используемые в конструкции, и их стандарты	стр. 4
Техническое описание резьб	стр. 4
Метрические трубные обжимные фитинги Swagelok. Рабочие значения давления.	стр. 5
Фитинги прямой конфигурации	стр. 7
Штуцеры с наружной резьбой. Резьба NPT	стр. 12
Штуцеры с наружной резьбой. Коническая резьба ISO/BSP (серия RT)	стр. 14
Штуцеры с наружной резьбой. Цилиндрическая резьба ISO/BSP (серия RS)	стр. 16
Штуцеры с наружной резьбой. Цилиндрическая резьба ISO/BSP (серия RP)	стр. 18
Штуцеры с наружной резьбой. Фитинги со сквозным каналом для термопар, погружных трубок и тройников теплообменников	стр. 19
Штуцеры с наружной резьбой. С монтажной гайкой, резьба NPT	стр. 19
Штуцеры с наружной резьбой. Цилиндрическая резьба SAE/MS (серия ST)	стр. 20
Штуцеры с наружной резьбой. Длинная прямая цилиндрическая резьба SAE/MS (серия ST)	стр. 20
Штуцеры с наружной резьбой. С уплотнительным кольцом (цилиндрическая резьба SAE/MS)	стр. 21
Штуцеры с наружной резьбой. С уплотнительным кольцом (резьба NPT)	стр. 21
Монтажные габариты для фитингов с кольцевым уплотнением	стр. 22
Штуцеры с наружной резьбой. Фитинг по стандарту AN	стр. 23
Штуцеры с наружной резьбой. Фитинг с монтажной гайкой по стандарту AN	стр. 23
Штуцеры с наружной резьбой. Резьба 10-32, резьба M5 X 0,8	стр. 24
Штуцеры с наружной резьбой. Метрическая резьба (серия RS)	стр. 24
Приварные соединения. Приварка враструб	стр. 24
Приварные соединения. Приварной патрубок (дюймовый)	стр. 25
Приварные соединения. Приварной патрубок (с дюймовой на метрическую)	стр. 25
Штуцеры с внутренней резьбой. Резьба NPT	стр. 26
Штуцеры с внутренней резьбой. Коническая резьба ISO/BSP (серия RT)	стр. 27
Штуцеры с внутренней резьбой. Цилиндрическая резьба ISO/BSP (серия RJ)	стр. 28
Штуцеры с внутренней резьбой. Цилиндрическая резьба ISO/BSP (серия RP)	стр. 28
Штуцеры с внутренней резьбой. Цилиндрическая резьба ISO/BSP (серия RG, для манометра)	стр. 29
Штуцеры с внутренней резьбой. С монтажной гайкой, резьба NP	стр. 29
Переходники. Переходник (дюймовый)	стр. 30
Переходники. Переходник (метрический)	стр. 31
Переходники. Переходник (с метрической на дюймовую)	стр. 32
Переходники. Удлиненный переходник	стр. 32
Переходники. Переходник с монтажной гайкой	стр. 32
Соединения для проходного канала	стр. 33
Соединения для проходного канала. Переходное соединение для проходного канала	стр. 34
Колпаки и заглушки. Колпак	стр. 35
Колпаки и заглушки. Заглушка	стр. 36
Защитные фильтры для вентиляционных отверстий	стр. 36
Угольники с углом 90⁰. Муфты	стр. 37
Угольники с углом 90⁰. С наружной резьбой Резьба NPT	стр. 38
Угольники с углом 90⁰. С наружной резьбой Коническая резьба ISO/BSP (серия RT)	стр. 39
Угольники с углом 90⁰. Переходник	стр. 40
Угольники с углом 90⁰. Поворотные, цилиндрическая резьба ISO/BSP (серия PR)	стр. 40
Угольники с углом 90⁰. Поворотные, цилиндрическая резьба SAE/MS (серия ST)	стр. 40
Угольники с углом 90⁰. Приварные, приварка враструб, приварка встык	стр. 41
Угольники с углом 90⁰. Резьба NPT	стр. 42
Угольники с углом 45⁰. Резьба NPT	стр. 43
Угольники с углом 45⁰. Поворотные, цилиндрическая резьба SAE/MS (серия ST)	стр. 43
Тройники. Муфта, переходная муфта (дюймовая)	стр. 44
Тройники. Переходная муфта (метрическая), переходная муфта	стр. 45
Тройники. Переходная муфта, ввертные с отводом, резьба NPT (серия TTM)	стр. 46
Тройники. Ввертные, резьба NPT (серия TMT)	стр. 47
Тройники. Поворотные, ввертные с отводом, цилиндрическая резьба SAE/MS (серия TTS)	стр. 47
Тройники. Поворотные, ввертные с отводом, цилиндрическая резьба ISO/BSP (серия TTR)	стр. 48
Тройники. Поворотные, ввертные, цилиндрическая резьба SAE/MS (серия TST)	стр. 48
Тройники. Поворотные, ввертные, цилиндрическая резьба ISO/BSP (серия TRT)	стр. 49
Тройники. Навертные, резьба NPT (серия TFT)	стр. 49
Тройники. Навертные с отводом, резьба NPT (серия TTF)	стр. 50
Крестовина соединительная	стр. 50
Сантехнические фланцевые фитинги. Фланец типа Kwik-Clamp, скомпонованный с трубным обжимным фитингом Swagelok	стр. 51
Фитинги с измерительной диафрагмой	стр. 52

Трубные переходники	стр. 52
Трубные переходники. Резьба NPT	стр. 53
Трубные переходники. Коническая резьба ISO/BSP (серия RT)	стр. 54
Трубные переходники. Цилиндрическая резьба ISO/BSP (серия RS)	стр. 55
Трубные переходники. Цилиндрическая резьба ISO/BSP (серия RT)	стр. 56
Трубные переходники. Цилиндрическая резьба SAE/MS (серия ST)	стр. 56
Трубные переходники. С уплотнительным кольцом (цилиндрическая резьба SAE/MS)	стр. 57
Трубные переходники. Резьба AN	стр. 57
Трубные переходники. Приварка встык	стр. 58
Трубные переходники. Приварка резьба NPT	стр. 58
Трубные переходники. Коническая резьба ISO/BSP (серия RT)	стр. 59
Трубные переходники. Цилиндрическая резьба ISO/BSP (серия RP)	стр. 59
Трубные переходники. Цилиндрическая резьба ISO/BSP (серия RJ)	стр. 59
Трубные переходники. Цилиндрическая резьба ISO/BSP (серия RG, фитинги для КИП)	стр. 60
Трубные переходники. Резьба AN	стр. 60
Запасные части. Гайки с внутренней резьбой	стр. 61
Запасные части. Гайки с накаткой и внутренней резьбой	стр. 61
Запасные части. Гайки с наружной резьбой	стр. 61
Запасные части. Обжимные кольца передние, Задние	стр. 62
Запасные части. Комплект «гайка-обжимные кольца» и комплект «обжимные кольца»	стр. 63
Запасные части. Комплект «обжимные кольца»	стр. 63
Запасные части. Прокладки под цилиндрическую резьбу ISO/BSP, сталь и нержавеющая сталь (фитинги RS)	стр. 64
Запасные части. Прокладки под цилиндрическую резьбу ISO/BSP, медь (фитинги RP и RS)	стр. 64
Запасные части. Прокладки под цилиндрическую резьбу ISO/BSP, медь и никель (RG, фитинг для манометра)	стр. 64
Запасные части. Прокладки под цилиндрическую резьбу ISO/BSP PTFE (фитинги серии RJ)	стр. 65
Запасные части. Уплотнительные кольца из материала Buna N (цилиндрические резьбы с кольцевыми уплотнениями)	стр. 65
Запасные части. Уплотнительные кольца из материала Buna N (трубные резьбы с кольцевыми уплотнениями)	стр. 65
Запасные части. Уплотнительные кольца из фторуглерода FKM (поворотные фитинги, цилиндрические резьбы ISO/BSP)	стр. 65
Запасные части. Уплотнительные кольца из фторуглерода FKM (цилиндрические резьбы SAE/MS)	стр. 66
Инструкции по монтажу. Трубные обжимные фитинги Swagelok диаметром до 25 мм/1 дюйма	стр. 67
Инструкции по монтажу. Трубные обжимные фитинги Swagelok диаметром более 25 мм/1 дюйма	стр. 67
Инструкции по монтажу. Штуцеры с наружной резьбой и уплотнительными кольцами	стр. 67
Инструкции по монтажу. Колпаки и заглушки	стр. 68
Инструкции по монтажу. Соединители для проходного канала	стр. 68
Инструкции по монтажу. Поворотные угольники и тройники	стр. 69
Инструкции по монтажу. Трубные переходники	стр. 69
Инструкции по монтажу. Гайка шарнирного соединения с резьбой AN	стр. 70

Материалы, используемые в конструкции, и их стандарты

Материал	*Прутковый материал ①*	*Поковки ②*
Нержавеющая сталь	ASTM A276, ASTM A479,	ASTM A182, ASME SA182,
марки 316	EN 1.4401/1.4404	EN 1.4401
Сплав марки 20	ASTM B473	ASTM B462
6-молибден	ASTM A479	ASTM A182
Сплав марки 400	ASTM B164	ASTM B564, ASME SB564
Сплав марки 600	ASTM B166, ASME SB166	ASTM B564, ASME SB564
Сплав марки 625	ASTM B446 ③	ASTM B564, ASME SB564 ④
Сплав марки 825	ASTM B425	ASTM B564, ASME SB564
Сплав марки C-276	ASTM B574	ASTM B564
Алюминий	ASTM B211	ASTM B247
Латунь	ASTM B16, ASTM B453	ASTM B283
Углеродистая сталь	ASTM A108	—
Нейлон	ASTM D4066	—
PFA (Перфтороалкокси)	—	ASTM D3307, Тип I
PTFE	ASTM D1710	ASTM D3294
Сплав 2507	ASTM A479	ASTM A182
Титан (марка 4)	ASTM B348	ASTM B381

① Фитинги и трубные переходники прямой конфигурации.

② Угольники, крестовины и тройники.

③ Все прямые фитинги и трубные переходники, а также угольники, крестовины и тройники 6 и 10 мм; 1/4 и 3/8 дюйма.

④ Угольники, крестовины и тройники размером более 3/8 дюйма и 10 мм.

Техническое описание резьб

Тип резьбы (торцевое соединение)	*Ссылка на стандарт*
Резьба NPT	ASME B1.20.1, SAE AS71051
Резьба ISO/BSP (цилиндрическая) (на основе DIN 3852) (Фитинги Swagelok серий PR, RP и RS)	ISO 228, JIS B0202
Резьба ISO/BSP (коническая) (на основе DIN 3852) (Фитинги Swagelok серии RT)	ISO 7, BS EN 10226-1, JIS B0203
Резьба ISO/BSP (под манометр) (на основе EN 837-1 и 837-3) (Фитинги Swagelok серий RG и RJ)	ISO 228, JIS B0202
Унифицированная (SAE) (Фитинги Swagelok серии ST)	ASME B1.1

Герметики для трубных резьбовых соединений

Во всех случаях при сборке соединений с конической резьбой должен использоваться герметик. Компанией Swagelok предлагается анаэробный герметик SWAK™ для трубных резьбовых соединений, и PTFE-лента Swagelok.

Уплотнительные кольца

Кольцевые уплотнения, использующиеся в фитингах Swagelok, включают в себя кольца из материала Buna-N с твердостью по твердомеру, равной 70 единицам. Другие кольцевые уплотнения, использующиеся в фитингах с прямой цилиндрической резьбой, включают в себя кольца из фторуглерода FKM с твердостью по твердомеру, равной 90 единицам. Кольцевые уплотнения покрываются тонкой пленкой смазки на основе силикона. Удаление смазки, нанесенной в заводских условиях, может повлиять на качество работы детали.

Метрические трубные обжимные фитинги Swagelok

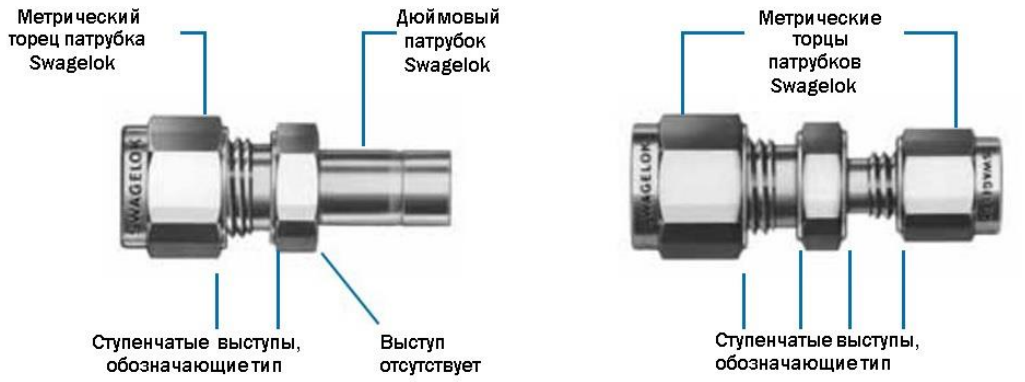

На шестиграннике корпуса метрических трубных обжимных фитингов имеется ступенчатый выступ. Фасонные фитинги, такие как угольники, крестовины и тройники, имеют выштампованную маркировку MM, соответствующую метрическому трубному соединению, а выступ на поковке у них отсутствует.

Рабочие значения давления

Основы расчета рабочих значений давления толстостенных трубных торцов (резьба NPT и ISO 7).
Рабочие значения давления для фитингов, имеющих как обжимной торец, так и торец с трубной резьбой, определяются по торцевому соединению с более низким рабочим давлением. В таблице указаны рабочие значения давления для торцов с наружной и внутренней конической трубной резьбой. Для того, чтобы внутренняя и наружная трубные резьбы имели одинаковые рабочие значения давления при одном и том же размере трубы, для внутренней резьбы потребуется более толстая стенка, результатом чего будет чрезмерно крупный и громоздкий фитинг, не имеющий практического применения.

Значения допустимого напряжения основаны на требованиях стандарта ASME для трубопроводов высокого давления B31.3, технологических трубопроводов при температуре окружающей среды.

Материал	*Допустимое напряжение*	
	фунты на кв. дюйм	*бар*
Нерж. сталь 316	20 000	1378
Латунь	10 000	689
Сталь	20 000	1378

Рабочие значения давления основаны на требованиях стандарта ASME для трубопроводов высокого давления B31.3, технологических трубопроводов при температуре окружающей среды.

Размер трубы NPT/ISO в дюймах	*Нержавеющая сталь марки 316 и углеродистая сталь*				*Латунь*			
	С наружной резьбой		*С внутренней резьбой*		*С наружной резьбой*		*С внутренней резьбой*	
	фунты на кв. дюйм	*бар*	*фунты на кв. дюйм*	*бар*	*фунты на кв. дюйм*	*бар*	*фунты на кв. дюйм*	*бар*
1/16	11 000	757	6700	461	5500	378	3300	227
1/8	10 000	689	6500	447	5000	344	3200	220
1/4	8 000	551	6600	454	4000	275	3300	227
3/8	7 800	537	5300	365	3900	268	2600	179
1/2	7 700	530	4900	337	3800	261	2400	165
3/4	7 300	502	4600	316	3600	248	2300	158
1	5 300	365	4400	303	2600	179	2200	151
1 1/4	6 000	413	5000	344	3000	206	2500	172
1 1/2	5 000	344	4600	316	2500	172	2300	158
2	3 900	268	3900	268	1900	130	1900	130

Основы расчета рабочих значений давления для фитингов SAE/MS

Рабочие значения давления основаны на стандарте SAE J1926/3.

SAE/MS Размер резьбы	Обозначение	Нерж. сталь 316 и углеродистая сталь			
		Неповоротные		Поворотные	
		фунты на кв. дюйм	бар	фунты на кв. дюйм	бар
5/16-24	2ST	4568	314	4568	314
7/16-20	4ST				
1/2-20	5ST				
9/16-18	6ST			3626	249
3/4-16	8ST				
7/8-14	10ST	3626	249	2900	199
1 1/16-12	12ST				
1 3/16-12	14ST	2900	199	2320	159
1 5/16-12	16ST				
1 5/8-12	20ST	2320	159	1813	124
1 7/8-12	24ST				
2 1/2-12	32ST	1813	124	1450	99

Номинальные параметры давления для фитингов с наружной резьбой AN (JIC)

Номинальные параметры давления указаны при температуре окружающей среды и относятся к накидным и обжимным гайкам шарнирного соединения с внутренним уплотнением.

Размер наружной резьбы AN (JIC)	Обозначение	Нерж. сталь 316			
		Прямые		Другой формы	
		фунты на кв. дюйм, ман.	бары	фунты на кв. дюйм, ман.	бары
7/16-20	4AN	10 000	689	10 000	689
9/16-18	6AN	8 200	564	7 600	523
3/4-16	8AN				
1 1/16-12	12AN	7 000	482	6 300	434
1 5/16-12	16AN	5 000	344	4 100	282

Номинальные параметры давления для уплотнительных колец

Фитинги из нержавеющей и углеродистой стали диаметром до 25 мм и 1 дюйма, в которых применяются уплотнительные кольца, рассчитаны на давление до 206 бар (3000 фунтов на кв. дюйм).

Номинальные параметры давления для поворотной цилиндрической резьбы ISO/BSP (PR)

Номинальные параметры давления соответствуют температуре окружающей среды.

Размер наружной трубной резьбы ISO/BSP, дюймы	Нерж. сталь 316 и углеродистая сталь	
	фунты на кв. дюйма, ман.	бары
1/8, 1/4, 3/8	4568	314

Фитинги прямой конфигурации

Муфты

Муфта

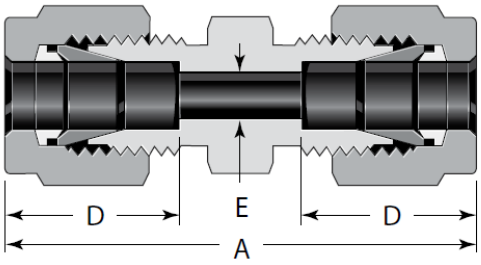

Наружный диаметр трубки	*Основной код заказа*	*Габариты*		
		A	*D*	*E*
Габариты, дюймы				
1/16	-100-6	0,99	0,34	0,05
1/8	-200-6	1,40	0,50	0,09
3/16	-300-6	1,47	0,54	0,12
1/4	-400-6	1,61	0,60	0,19
5/16	-500-6	1,69	0,64	0,25
3/8	-600-6	1,77	0,66	0,28
1/2	-810-6	2,02	0,90	0,41
1/2	-810-6-0030①	4,30	—	0,50
5/8	-1010-6	2,05	0,96	
3/4	-1210-6	2,11		0,62
7/8	-1410-6	2,17	1,02	0,72
1	-1610-6	2,55	1,23	0,88
1 1/8	-1810-6			0,97
1 1/4	-2000-6	3,63	1,62	1,09
1 1/2	-2400-6	4,25	1,97	1,34
2	-3200-6	5,88	2,66	1,81
Габариты, мм				
2	-2M0-6	35,6	12,9	1,7
3	-3M0-6	35,3		2,4
4	-4M0-6	37,3	13,7	
6	-6M0-6	41,0	15,3	4,8
8	-8M0-6	43,2	16,2	6,4
10	-10M0-6	46,2	17,2	7,9
12	-12M0-6	51,2	22,8	9,5
14	-14M0-6	52,0	24,4	11,1
15	-15M0-6			11,9
16	-16M0-6			12,7
18	-18M0-6	53,5		15,1
20	-20M0-6	55,0	26,0	15,9
22	-22M0-6			18,3
25	-25M0-6	65,0	31,3	21,8
28	-28M0-6	85,0	36,6	
	B-28M0-6	66,4	31,6	24,6
30	-30M0-6	92,7	39,6	26,2
32	-32M0-6	97,3	42,0	28,6
38	-38M0-6	114	49,4	33,7
50	-50M0-6	146	65,0	45,2

① Со сквозным каналом.

Муфта (с метрической на дюймовую)

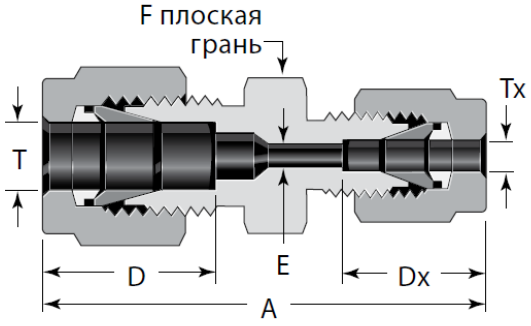

Наружный диаметр трубки		Основной код заказа	Габариты				
T	Tx, дюймы		A	D	Dx	E	F
Габариты, мм							
2	1/8 1/4	-2M0-6-2 -2M0-6-4	35,2 38,6	12,9	12,8 15,3	1,7	12 14
3	1/8	-3M0-6-2	35,2	12,9	12,8	2,4	12
4	1/8 1/4	-4M0-6-2 -4M0-6-4	36,5 39,4	13,7	12,8 15,3	2,4	12 14
6	1/16 1/8 1/4 5/16 3/8	-6M0-6-1 -6M0-6-2 -6M0-6-4 -6M0-6-5 -6M0-6-6	34,3 38,5 41,0 42,3 43,2	15,3	8,6 12,8 15,3 16,2 16,8	1,3 2,4 4,8 4,8 4,8	14 14 14 14 16
8	1/4 3/8	-8M0-6-4 -8M0-6-6	42,3 44,3	16,2	15,3 16,9	4,8 6,4	15 16
10	1/8 1/4 5/16 3/8	-10M0-6-2 -10M0-6-4 -10M0-6-5 -10M0-6-6	41,8 44,5 45,1 45,9	17,2	12,8 15,3 16,2 16,9	2,4 4,8 6,4 7,1	18
12	1/4 5/16 3/8 1/2	-12M0-6-4 -12M0-6-5 -12M0-6-6 -12M0-6-8	47,0 47,8 48,4 51,2	22,8	15,3 16,2 16,9 22,8	4,8 6,4 7,1 9,5	22
14	1/2	-14M0-6-8	52,0	24,4	22,9	10,3	24
15	1/2	-15M0-6-8	52,0	24,4	22,8	10,3	24
16	5/8	-16M0-6-10	52,0	24,4	24,4	12,7	24
18	3/4	-18M0-6-12	53,5	24,4	24,4	15,1	27
20	1/2 1	-20M0-6-8 -20M0-6-16	55,0 62,8	26,0	22,8 31,3	10,3 15,9	30 35
25	1	-25M0-6-16	65,0	31,3	31,3	21,8	35

Переходная муфта

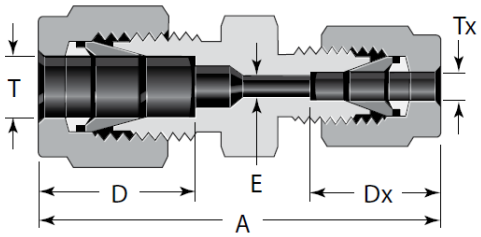

Наружный диаметр трубки		*Основной код заказа*	*Габариты*			
T	*Tx*		*A*	*D*	*Dx*	*E*
Габариты, дюймы						
1/8	1/16	-200-6-1	1,22	0,50	0,34	0,05
3/16	1/16 1/8	-300-6-1 -300-6-2	1,27 1,44	0,54	0,34 0,50	0,05 0,09
1/4	1/16 1/8 3/16	-400-6-1 -400-6-2 -400-6-3	1,35 1,52 1,55	0,60	0,34 0,50 0,54	0,05 0,09 0,12
5/16	1/8 1/4	-500-6-2 -500-6-4	1,56 1,66	0,64	0,50 0,60	0,09 0,19
3/8	1/16 1/8 1/4 5/16	-600-6-1 -600-6-2 -600-6-4 -600-6-5	1,44 1,61 1,70 1,74	0,66	0,34 0,50 0,60 0,64	0,05 0,09 0,19 0,25
1/2	1/8 1/4 3/8	-810-6-2 -810-6-4 -810-6-6	1,78 1,85 1,91	0,90	0,50 0,60 0,66	0,09 0,19 0,28
5/8	3/8 1/2	-1010-6-6 -1010-6-8	1,94 2,05	0,96	0,66 0,90	0,28 0,41
3/4	1/4 3/8 1/2 5/8	-1210-6-4 -1210-6-6 -1210-6-8 -1210-6-10	1,94 2,00 2,11 2,11	0,96	0,60 0,66 0,90 0,96	0,19 0,28 0,41 0,50
1	1/2 3/4	-1610-6-8 -1610-6-12	2,38	1,23	0,90 0,96	0,41 0,62
Габариты, мм						
3	2	-3M0-6-2M	35,3	12,9	12,9	1,7
6	2 3 4	-6M0-6-2M -6M0-6-3M -6M0-6-4M	38,6 38,6 39,4	15,3	12,9 12,9 13,7	1,7 2,4 2,4
8	6	-8M0-6-6M	42,3	16,2	15,3	4,8
10	6 8	-10M0-6-6M -10M0-6-8M	44,5 45,1	17,2	15,3 16,2	4,8 6,4
12	6 8 10	-12M0-6-6M -12M0-6-8M -12M0-6-10M	47,0 47,8 48,7	22,8	15,3 16,2 17,2	4,8 6,4 7,9
14	12	-14M0-6-12M	48,8	24,4	16,2	6,4 6,4
15	12	-15M0-6-12M	48,8	24,4	16,2	
16	10 12	-16M0-6-10M -16M0-6-12M	49,5 52,0	24,4	17,2 22,8	7,9 9,5
18	12	-18M0-6-12M	53,5	24,4	22,8	9,5
25	18 20	-25M0-6-18M -25M0-6-20M	61,0 62,3	31,3	24,4 26,0	15,1 15,9
30	18 20 25	-30M0-6-18M -30M0-6-20M -30M0-6-25M	75,4 75,4 80,1	39,6	24,4 26,0 31,3	15,1 15,9 21,8
32	18 20 25	-32M0-6-18M -32M0-6-20M -32M0-6-25M	77,8 77,8 82,3	42,0	24,4 26,0 31,3	15,1 15,9 21,8
38	20 25 30	-38M0-6-20M -38M0-6-25M -38M0-6-30M	87,5 92,0 105	49,4	26,0 31,3 39,6	15,9 21,8 26,2

Муфта с монтажной гайкой

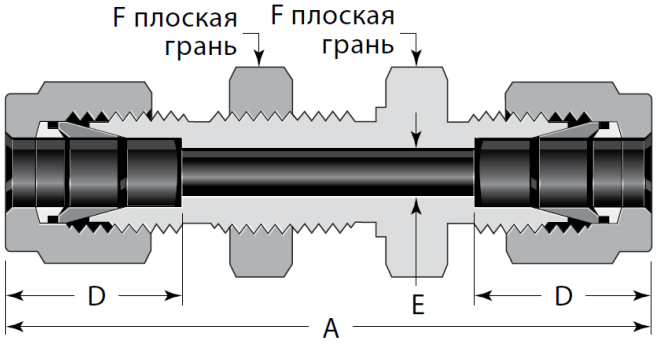

Наружн. диам. трубки	*Основной код заказа*	*Габариты*					
		A	*D*	*E*	*F*	*Размер отверстия в панели*	*Максимальная толщина панели*
Габариты, дюймы							
1/16	-100-61	1,24	0,34	0,05	5/16	13/64	0,12①
1/8	-200-61	2,02	0,50	0,09	1/2	21/64	0,50
3/16	-300-61	2,11	0,54	0,12	9/16	25/64	
1/4	-400-61	2,27	0,60	0,19	5/8	29/64	0,40
5/16	-500-61	2,39	0,64	0,25	11/16	33/64	0,44
3/8	-600-61	2,45	0,66	0,28	3/4	37/64	
1/2	-810-61	2,80	0,90	0,41	15/16	49/64	0,50
5/8	-1010-61	2,86	0,96	0,50	1 1/16	57/64	
3/4	-1210-61	3,11	0,96	0,62	1 3/16	1 1/64	0,66
1	-1610-61	3,77	1,23	0,88	1 5/8	1 21/64	0,75
1 1/4	-2000-61	4,85	1,62	1,09	1 7/8	1 41/64	
1 1/2	-2400-61	5,48	1,97	1,34	2 1/4	1 61/64	
2	-3200-61	7,10	2,66	1,81	2 3/4	2 41/64	
Габариты, мм							
3	-3M0-61	51,3	12,9	2,4	14	8,3	12,7
4	-4M0-61	53,6	13,7	2,4		9,9	
6	-6M0-61	57,7	15,3	4,8	16	11,5	10,2
8	-8M0-61	61,0	16,2	6,4	18	13,1	11,2
10	-10M0-61	63,7	17,2	7,9	22	16,3	
12	-12M0-61	71,0	22,8	9,5	24	19,5	
14	-14M0-61	72,5	24,4	11,1	27	22,5	12,7
15	-15M0-61	72,5	24,4	11,9		22,8	
16	-16M0-61	72,5	24,4	12,7			
18	-18M0-61	78,9	24,4	15,1	30	26,0	16,8
20	-20M0-61	84,5	26,0	15,9	35	29,0	19,0
25	-25M0-61	96,0	31,3	21,8	41	34,0	
30	-30M0-61	124	39,6	26,2	50	40,5	
32	-32M0-61	128	42,0	28,6		42,5	
38	-38M0-61	145	49,4	33,7	60	50,5	

① Минимальная толщина панели составляет 0,06 дюйма.

Переходная муфта с монтажной гайкой

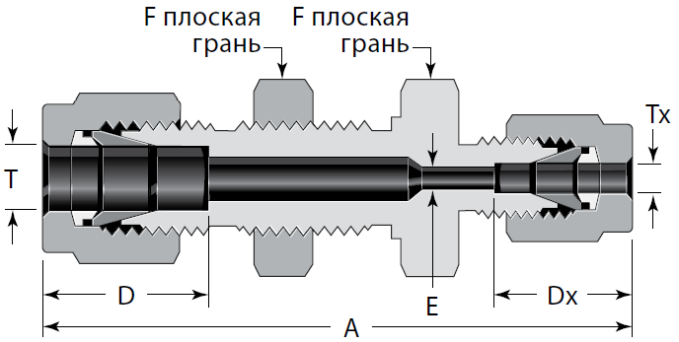

Наружн. диам. трубки		Основной Код заказа	Габариты						
T	Tx		A	D	Dx	E	F	Размер отверстия в панели	Макс. толщина панели
Габариты, дюймы									
1/8	1/16	-200-61-1	1,85	0,50	0,34	0,05	1/2	21/64	0,50
1/4	1/8	-400-61-2	2,17	0,60	0,50	0,09	5/8	29/64	0,40
3/8	1/4	-600-61-4	2,39	0,66	0,60	0,19	3/4	37/64	0,44
1/2	1/4	-810-61-4	2,63	0,90			15/16	49/64	0,50

Переходная муфта с монтажной гайкой (с метрической на дюймовую)

Наружн. диам. трубки		Основной Код заказа	Габариты						
T	Tx		A	D	Dx	E	F	Размер отверстия в панели	Макс. толщина панели
Габариты, дюймы									
6	1/8	-6M0-61-2	55,1	15,3	12,7	2,4	16	11,5	10,2

Штуцеры с наружной резьбой

Резьба NPT

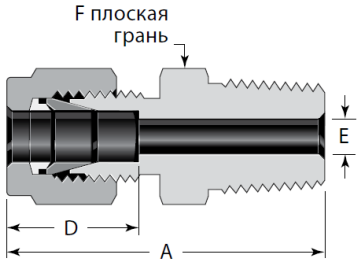

Наружный диаметр трубки	*Размер резьбы NPT*	*Основной код заказа*	*Габариты*			
			A	*D*	*E①*	*F*
Габариты, дюймы						
1/16	1/16 1/8 1/4	-100-1-1 -100-1-2 -100-1-4	0,94 1,03 1,22	0,34	0,05	5/16 7/16 9/16
1/8	1/16 1/8 1/4 3/8 1/2	-200-1-1 -200-1-2 -200-1-4 -200-1-6 -200-1-8	1,17 1,20 1,40 1,41 1,66	0,50	0,09	7/16 7/16 9/16 11/16 7/8
3/16	1/8 1/4	-300-1-2 -300-1-4	1,23 1,43	0,54	0,12	7/16 9/16
1/4	1/16 1/8 1/4 3/8 1/2 3/4	-400-1-1 -400-1-2 -400-1-4 -400-1-6 -400-1-8 -400-1-12	1,29 1,29 1,49 1,51 1,76 1,82	0,60	0,12 0,19 0,19 0,19 0,19 0,19	1/2 1/2 9/16 11/16 7/8 1 1/16
5/16	1/8 1/4 3/8	-500-1-2 -500-1-4 -500-1-6	1,34 1,52 1,54	0,64	0,19 0,25 0,25	9/16 9/16 11/16
3/8	1/8 1/4 3/8 1/2 3/4 1	-600-1-2 -600-1-4 -600-1-6 -600-1-8 -600-1-12 -600-1-16	1,39 1,57 1,57 1,82 1,88 2,14	0,66	0,19 0,28 0,28 0,28 0,28 0,28	5/8 5/8 11/16 7/8 1 1/16 1 3/8
1/2	1/8 1/4 3/8 1/2 3/4 1	-810-1-2 -810-1-4 -810-1-6 -810-1-8 -810-1-12 -810-1-16	1,53 1,71 1,71 1,93 1,99 2,25	0,90	0,19 0,28 0,38 0,41 0,41 0,41	13/16 13/16 13/16 7/8 1 1/16 1 3/8
5/8	1/4 3/8 1/2 3/4	-1010-1-4 -1010-1-6 -1010-1-8 -1010-1-12	1,74 1,74 1,93 1,99	0,96	0,28 0,38 0,47 0,50	15/16 15/16 15/16 1 1/16
3/4	3/8 1/2 3/4 1	-1210-1-6 -1210-1-8 -1210-1-12 -1210-1-16	1,80 1,99 1,99 2,25	0,96	0,41 0,47 0,62 0,62	1 1/16 1 1/16 1 1/16 1 3/8
7/8	1/2 3/4 1	-1410-1-8 -1410-1-12 -1410-1-16	1,99 1,99 2,25	1,02	0,47 0,62 0,72	1 3/16 1 3/16 1 3/8
1	1/2 3/4 1	-1610-1-8 -1610-1-12 -1610-1-16	2,26 2,26 2,45	1,23	0,47 0,62 0,88	1 3/8
1 1/8	1	-1810-1-16	2,45	1,23	0,88	1 5/8
1 1/4	1 1 1/4	-2000-1-16 -2000-1-20	3,04	1,62	0,88 1,090	1 3/40
1 1/2	1 1/2	-2400-1-24	3,50	1,97	1,34	2 1/8
2	2	-3200-1-32	4,47	2,66	1,81	2 3/4

① Габарит E соответствует минимальному номинальному внутреннему диаметру. Данные фитинги могут иметь канал большего диаметра со стороны торца с трубной/ цилиндрической резьбой.

Наружный диаметр трубки	Размер резьбы NPT дюймы	Основной код заказа	Габариты			
			A	D	E①	F
Габариты, мм						
2	1/8	-2M0-1-2	30,5	12,9	1,7	12
3	1/8 1/4	-3M0-1-2 -3M0-1-4	30,5 35,6	12,9	2,4	12 14
4	1/8 1/4	-4M0-1-2 -4M0-1-4	31,2 36,3	13,7	2,4	12 14
6	1/8 1/4 3/8 1/2	-6M0-1-2 -6M0-1-4 -6M0-1-6 -6M0-1-8	32,8 37,9 38,4 44,7	15,3	4,8	14 14 18 22
8	1/8 1/4 3/8 1/2	-8M0-1-2 -8M0-1-4 -8M0-1-6 -8M0-1-8	34,2 38,7 39,3 45,6	16,2	4,8 6,4 6,4 6,4	15 15 18 22
10	1/8 1/4 3/8 1/2 3/4	-10M0-1-2 -10M0-1-4 -10M0-1-6 -10M0-1-8 -10M0-1-12	36,3 40,9 40,9 46,5 48,0	17,2	4,8 7,1 7,9 7,9 7,9	18 18 18 22 27
12	1/8 1/4 3/8 1/2 3/4	-12M0-1-2 -12M0-1-4 -12M0-1-6 -12M0-1-8 -12M0-1-12	38,8 43,4 43,4 49,0 50,5	22,8	4,8 7,1 9,5 9,5 9,5	22 22 22 22 27
14	1/4 3/8 1/2	-14M0-1-4 -14M0-1-6 -14M0-1-8	44,1 44,1 49,0	24,4	7,1 9,5 11,1	24
15	1/2	-15M0-1-8	49,0	24,4	11,9	24
16	3/8 1/2 3/4	-16M0-1-6 -16M0-1-8 -16M0-1-12	44,1 49,0 50,5	24,4	9,5 11,9 12,7	24 24 27
18	1/2 3/4	-18M0-1-8 -18M0-1-12	50,5	24,4	11,9 15,1	27
20	1/2 3/4	-20M0-1-8 -20M0-1-12	52,3	26,0	11,9 15,9	30
22	3/4 1	-22M0-1-12 -22M0-1-16	52,3 57,1	26,0	15,9 18,3	30 35
25	1/2 3/4 1	-25M0-1-8 -25M0-1-12 -25M0-1-16	57,5 57,5 62,3	31,3	11,9 15,9 21,8	35
28	1 1 1/4	-28M0-1-16 -28M0-1-20	72,4 73,1	36,6	21,8	41 46
	1 1 1/4	B-28M0-1-16 B-28M0-1-20	75,0 77,3	31,6	24,6	41 46
30	1 1/4	-30M0-1-20	77,2	39,6	26,2	46
32	1 1/4	-32M0-1-20	79,6	42,0	28,6	46
38	1 1/2	-38M0-1-24	91,6	49,4	33,7	55

① Габарит E соответствует минимальному номинальному внутреннему диаметру. Данные фитинги могут иметь канал большего диаметра со стороны торца с трубной/ цилиндрической резьбой.

Штуцеры с наружной резьбой

Коническая резьба ISO/BSP (серия RT)

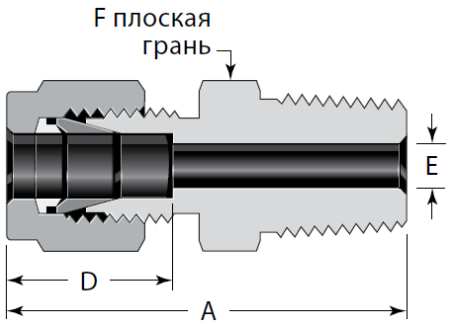

Наружный диаметр трубки	*Размер резьбы ISO*	*Основной код заказа*	*Габариты*			
			A	*D*	*E①*	*F*
Габариты, дюймы						
1/8	1/8 1/4	-200-1-2RT -200-1-4RT	1,20 1,40	0,50	0,09	7/16 9/16
1/4	1/8 1/4 3/8 1/2	-400-1-2RT -400-1-4RT -400-1-6RT -400-1-8RT	1,29 1,49 1,51 1,76	0,60	0,19	1/2 9/16 11/16 7/8
5/16	1/8 1/4	-500-1-2RT -500-1-4RT	1,34 1,52	0,64	0,19 0,25	9/16
3/8	1/8 1/4 3/8 1/2 3/4	-600-1-2RT -600-1-4RT -600-1-6RT -600-1-8RT -600-1-12RT	1,39 1,57 1,57 1,82 1,88	0,66	0,19 0,28 0,28 0,28 0,28	5/8 5/8 11/16 7/8 1 1/16
1/2	1/4 3/8 1/2 3/4	-810-1-4RT -810-1-6RT -810-1-8RT -810-1-12RT	1,71 1,71 1,93 1,99	0,90	0,28 0,38 0,41 0,41	13/16 13/16 7/8 1 1/16
5/8	1/2	-1010-1-8RT	1,93	0,96	0,47	15/16
3/4	3/4 1	-1210-1-12RT -1210-1-16RT	1,99 2,25	0,96	0,62	1 1/16 1 3/8
1	3/4 1	-1610-1-12RT -1610-1-16RT	2,26 2,45	1,23	0,63 0,88	1 3/8
1 1/4	1 1/4	-2000-1-20RT	3,04	1,62	1,09	1 3/4

① Габарит E соответствует минимальному номинальному внутреннему диаметру. Данные фитинги могут иметь канал большего диаметра со стороны торца с трубной/ цилиндрической резьбой.

Наружный диаметр трубки	Размер резьбы ISO, дюймы	Основной код заказа	Габариты			
			A	D	E①	F
Габариты, мм						
2	1/8	-2M0-1-2RT	30,5	12,9	1,7	12
3	1/8 1/4	-3M0-1-2RT -3M0-1-4RT	30,5 35,6	12,9	2,4	12 14
4	1/8 1/4	-4M0-1-2RT -4M0-1-4RT	31,2 36,3	13,7	2,4	12 14
6	1/8 1/4 3/8 1/2	-6M0-1-2RT -6M0-1-4RT -6M0-1-6RT -6M0-1-8RT	32,8 37,9 38,4 44,7	15,3	4,8	14 14 18 22
8	1/8 1/4 3/8 1/2	-8M0-1-2RT -8M0-1-4RT -8M0-1-6RT -8M0-1-8RT	34,2 38,7 39,2 45,6	16,2	4,8 6,4 6,4 6,4	15 15 18 22
10	1/8 1/4 3/8 1/2 3/4	-10M0-1-2RT -10M0-1-4RT -10M0-1-6RT -10M0-1-8RT -10M0-1-12RT	36,3 40,9 40,9 46,5 48,0	17,2	4,8 7,1 7,9 7,9 7,9	18 18 18 22 27
12	1/4 3/8 1/2 3/4	-12M0-1-4RT -12M0-1-6RT -12M0-1-8RT -12M0-1-12RT	43,4 43,4 49,0 50,5	22,8	7,1 9,5 9,5 9,5	22 22 22 27
14	1/4 3/8	-14M0-1-4RT -14M0-1-6RT	44,1 44,1	24,4	7,1 9,5	24
15	1/2	-15M0-1-8RT	49,0	24,4	11,9	24
16	1/4 3/8 1/2 3/4	-16M0-1-4RT -16M0-1-6RT -16M0-1-8RT -16M0-1-12RT	44,1 44,1 49,0 50,5	24,4	7,1 9,5 11,9 12,7	24 24 24 27
18	1/2 3/4	-18M0-1-8RT -18M0-1-12RT	50,5	24,4	11,9 15,1	27
20	1/2 3/4	-20M0-1-8RT -20M0-1-12RT	52,3	26,0	11,9 15,9	30
22	3/4 1	-22M0-1-12RT -22M0-1-16RT	52,3 57,1	26,0	15,9 18,3	30 35
25	1/2 3/4 1	-25M0-1-8RT -25M0-1-12RT -25M0-1-16RT	57,5 57,5 62,3	31,3	11,9 15,9 21,8	35
28	1 1 1/4	-28M0-1-16RT -28M0-1-20RT	72,4 73,1	36,6	21,8	41 46
	1 1 1/4	B-28M0-1-16RT B-28M0-1-20RT	75,0 77,3	31,6	22,2	41 46
30	1 1/4	-30M0-1-20RT	77,2	39,6	26,2	46
32	1 1/4	-32M0-1-20RT	79,6	42,0	28,6	46
38	1 1/2	-38M0-1-24RT	91,6	49,4	33,7	55

① Габарит E соответствует минимальному номинальному внутреннему диаметру. Данные фитинги могут иметь канал большего диаметра со стороны торца с трубной/ цилиндрической резьбой.

Штуцеры с наружной резьбой

Цилиндрическая резьба ISO/BSP (серия RS)

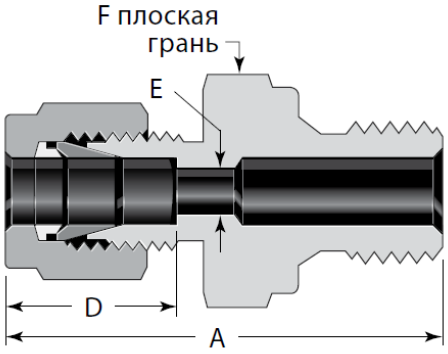

Наружный диаметр трубки	*Размер резьбы ISO*	*Основной код заказа*	*Габариты*			
			A	*D*	*E①*	*F*
Габариты, дюймы						
1/8	1/8 1/4 3/8	-200-1-2RS -200-1-4RS -200-1-6RS	1,31 1,50 1,53	0,50	0,09	9/16 3/4 7/8
1/4	1/8 1/4 3/8 1/2	-400-1-2RS -400-1-4RS -400-1-6RS -400-1-8RS	1,40 1,59 1,62 1,70	0,60	0,16 0,19 0,19 0,19	9/16 3/4 7/8 1 1/16
3/8	1/8 1/4 3/8 1/2	-600-1-2RS -600-1-4RS -600-1-6RS -600-1-8RS	1,49 1,65 1,68 1,76	0,66	0,16 0,23 0,28 0,28	5/8 3/4 7/8 1 1/16
1/2	1/4 3/8 1/2	-810-1-4RS -810-1-6RS -810-1-8RS	1,76 1,79 1,87	0,90	0,23 0,31 0,41	13/16 7/8 1 1/16
3/4	1/2 3/4	-1210-1-8RS -1210-1-12RS	1,92 2,05	0,96	0,47 0,62	1 1/16 1 5/16
1	1/2 3/4 1	-1610-1-8RS -1610-1-12RS -1610-1-16RS	2,19 2,27 2,35	1,23	0,47 0,63 0,78	1 3/8 1 3/8 1 5/8

① Габарит E соответствует минимальному номинальному внутреннему диаметру. Данные фитинги могут иметь канал большего диаметра со стороны торца с трубной/ цилиндрической резьбой.

Наружный диаметр трубки	Размер резьбы ISO дюймы	Основной код заказа	Габариты			
			A	D	E①	F
Габариты, мм						
2	1/8	-2M0-1-2RS	33,3	12,9	1,7	14
3	1/8 1/4	-3M0-1-2RS -3M0-1-4RS	33,3 38,1	12,9	2,4	14 19
4	1/8	-4M0-1-2RS	34,0	13,7	2,4	14
6	1/8 1/4 3/8 1/2	-6M0-1-2RS -6M0-1-4RS -6M0-1-6RS -6M0-1-8RS	35,6 40,4 41,1 43,2	15,3	4,0 4,8 4,8 4,8	14 19 22 27
8	1/8 1/4 3/8 1/2	-8M0-1-2RS -8M0-1-4RS -8M0-1-6RS -8M0-1-8RS	36,6 41,4 42,2 44,2	16,2	4,0 5,9 6,4 6,4	15 19 22 27
10	1/4 3/8 1/2	-10M0-1-4RS -10M0-1-6RS -10M0-1-8RS	42,2 42,9 45,0	17,2	5,9 7,9 7,9	19 22 27
12	1/4 3/8 1/2 3/4	-12M0-1-4RS -12M0-1-6RS -12M0-1-8RS -12M0-1-12RS	44,5 45,5 47,5 52,1	22,8	5,9 7,9 9,5 9,5	22 22 27 35
14	3/8 1/2	-14M0-1-6RS -14M0-1-8RS	43,9 47,5	24,4	7,9 11,1	24 27
15	3/8 1/2 3/4	-15M0-1-6RS -15M0-1-8RS -15M0-1-12RS	45,5 47,5 52,8	24,4	7,9 11,9 11,9	24 27 35
16	3/8 1/2 3/4	-16M0-1-6RS -16M0-1-8RS -16M0-1-12RS	45,5 47,5 52,8	24,4	7,9 11,9 12,7	24 27 35
18	1/2 3/4	-18M0-1-8RS -18M0-1-12RS	48,8 52,1	24,4	11,9 15,1	27 35
20	1/2 3/4	-20M0-1-8RS -20M0-1-12RS	50,5 52,6	26,0	11,9 15,9	30 35
22	3/4 1	-22M0-1-12RS -22M0-1-16RS	52,6 54,9	26,0	15,9 18,3	35 41
25	3/4 1	-25M0-1-16RS	57,7 59,7	31,3	15,9 19,8	35 41
28	1 1 1/4	-28M0-1-16RS -28M0-1-20RS	69,9 72,9	36,6	19,8 21,8	41 50
	1 1 1/4	B-28M0-1-16RS B-28M0-1-20RS	72,5 77,1	31,6	19,8 24,6	41 54
30	1 1/4	-30M0-1-20RS	76,7	39,6	26,2	50
32	1 1/4	-32M0-1-20RS	79,2	42,0	28,6	50
38	1 1/2	-38M0-1-24RS	90,9	49,4	31,8	55

① Габарит E соответствует минимальному номинальному внутреннему диаметру. Данные фитинги могут иметь канал большего диаметра со стороны торца с трубной/ цилиндрической резьбой.

Штуцеры с наружной резьбой

Цилиндрическая резьба ISO/BSP (серия RP)

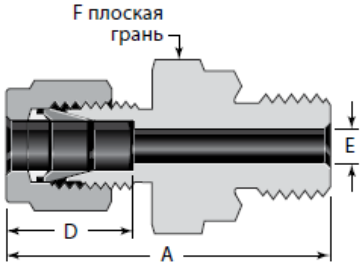

Наружный диаметр трубки	*Размер резьбы ISO*	*Основной код заказа*	*Габариты*			
			A	*D*	*E①*	*F*
Габариты, дюймы						
1/8	1/8 1/4	-200-1-2RP -200-1-4RP	1,31 1,50	0,50	0,09	9/16 3/4
1/4	1/8 1/4	-400-1-2RP -400-1-4RP	1,40 1,59	0,60	0,16 0,19	9/16 3/4
1/2	3/8 1/2	-810-1-6RP -810-1-8RP	1,79 1,87	0,90	0,31 0,41	7/8 1 1/16
3/4	1/2 3/4	-1210-1-8RP -1210-1-12RP	1,92 2,05	0,96	0,47 0,62	1 1/16 1 5/16
1	1	-1610-1-16RP	2,35	1,23	0,78	1 5/8
Габариты, мм						
3	1/8 1/4	-3M0-1-2RP -3M0-1-4RP	33,3 38,1	12,9	2,4	14 19
4	1/8	-4M0-1-2RP	34,0	13,7	2,4	14
6	1/8 1/4 3/8 1/2	-6M0-1-2RP -6M0-1-4RP -6M0-1-6RP -6M0-1-8RP	35,6 40,4 41,2 43,2	15,3	4,0 4,8 4,8 4,8	14 19 22 27
8	1/8 1/4 3/8 1/2	-8M0-1-2RP -8M0-1-4RP -8M0-1-6RP -8M0-1-8RP	36,5 41,3 41,9 44,1	16,2	4,0 5,9 6,4 6,4	15 19 22 27
10	1/4 3/8 1/2	-10M0-1-4RP -10M0-1-6RP -10M0-1-8RP	42,2 42,9 45,0	17,2	5,9 7,9 7,9	19 22 27
12	1/4 3/8 1/2 3/4	-12M0-1-4RP -12M0-1-6RP -12M0-1-8RP -12M0-1-12RP	45,4 45,4 47,5 52,1	22,8	5,9 7,9 9,5 9,5	22 22 27 35
15	1/2	-15M0-1-8RP	47,5	24,4	11,9	27
16	3/8 1/2	-16M0-1-6RP -16M0-1-8RP	45,4 47,5	24,4	7,9 11,9	24 27
18	1/2 3/4	-18M0-1-8RP -18M0-1-12RP	49,0 52,3	24,4	11,9 15,1	27 35
20	1/2 3/4	-20M0-1-8RP -20M0-1-12RP	50,5 52,5	26,0	11,9 15,9	30 35
22	3/4 1	-22M0-1-12RP -22M0-1-16RP	52,8 54,5	26,0	15,9 18,3	35 41
25	3/4 1	-25M0-1-12RP -25M0-1-16RP	57,8 59,8	31,3	15,9 19,8	35 41
28	1 1 1/4	-28M0-1-16RP -28M0-1-20RP	69,8 72,9	36,6	19,8 21,8	41 50
	1 1 1/4	B-28M0-1-16RP B-28M0-1-20RP	72,5 77,1	31,6	19,8 24,6	41 54
30	1 1/4	-30M0-1-20RP	76,8	39,6	26,2	50
32	1 1/4	-32M0-1-20RP	79,2	42,0	28,6	50
38	1 1/2	-38M0-1-24RP	92,1	49,4	31,8	55

① Габарит E соответствует минимальному номинальному внутреннему диаметру. Данные фитинги могут иметь канал большего диаметра со стороны торца с трубной/ цилиндрической резьбой.

Штуцеры с наружной резьбой

Фитинги со сквозным каналом для термопар, погружных трубок и тройников теплообменников

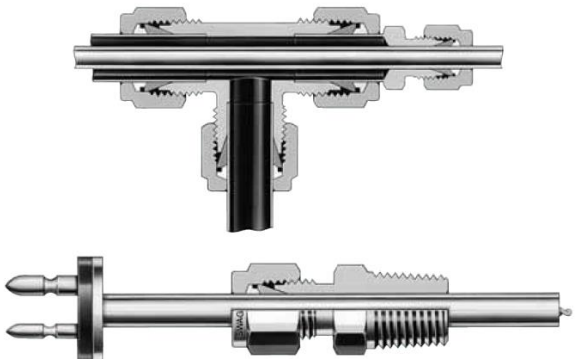

Штуцеры с наружной резьбой Swagelok со сквозным каналом предназначены для применения с термопарами или погружными трубками. Большинство штуцеров с наружной резьбой могут поставляться в виде фитингов со сквозным каналом, однако штуцеры с наружной резьбой, чей патрубок с трубной резьбой имеет меньший диаметр, чем трубный обжимной патрубок, такие как, например -600-1-2 или -8M0-1-2RT, не могут быть снабжены сквозным каналом.

Переходники со сквозным каналом Swagelok и стандартные тройники Swagelok могут использоваться совместно для сборки тройника теплообменника. Чтобы заказать фитинги со сквозным каналом, следует добавить BT к коду заказа. Пример: SS-400-1-4BT

Фитинги со сквозным каналом имеют пониженное номинальное давление. В общем случае мы умножили значение допустимого рабочего давления трубки, взятое из справочника по трубкам (MS-01-107), на коэффициенты из таблицы.

Коэффициенты понижения номинального давления

Размер (дюймы)	*Размер (мм)*	*Коэффициент*
До 1/2 дюйма	До 12 мм	0,75
Свыше 1/2 и до 3/4 дюйма	Свыше 12 и до 18 мм	0,50
Свыше 3/4 дюйма	Свыше 18 мм	0,25

С монтажной гайкой, резьба NPT

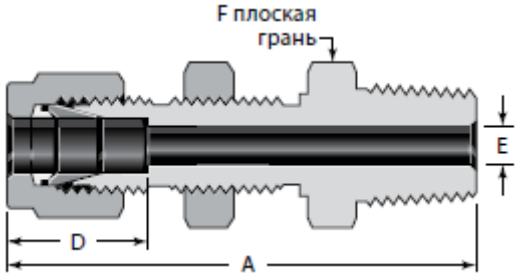

Наружный диаметр трубки	*Размер резьбы NPT дюймы*	*Основной код заказа*	*Габариты*					
			A	*D*	*E①*	*F*	*Размер отверстия в панели*	*Максимальная толщина панели*
Габариты, дюймы								
1/8	1/8	-200-11-2	1,83	0,50	0,09	1/2	21/64	0,50
1/4	1/8 1/4	-400-11-2 -400-11-4	1,95 2,13	0,60	0,19	5/8	29/64	0,40
3/8	1/4 3/8 1/2	-600-11-4 -600-11-6 -600-11-8	2,26 2,26 2,51	0,66	0,28	3/4 3/4 7/8	37/64	0,44
1/2	3/8 1/2	-810-11-6 -810-11-8	2,49 2,71	0,90	0,38 0,41	15/16	49/64	0,50
3/4	3/4	-1210-11-12	3,00	0,96	0,62	1 3/16	1 1/64	0,66
1	1	-1610-11-16	3,67	1,23	0,88	1 5/8	1 21/64	0,75
Габариты, мм								
6	1/8 1/4	-6M0-11-2 -6M0-11-4	49,5 53,6	15,3	4,8	16	11,5	10,2
12	1/2	-12M0-11-8	68,8	22,8	9,5	24	19,5	12,7

① Габарит E соответствует минимальному номинальному внутреннему диаметру. Данные фитинги могут иметь канал большего диаметра со стороны торца с трубной/ цилиндрической резьбой.

Штуцеры с наружной резьбой

Цилиндрическая резьба SAE/MS (серия ST)

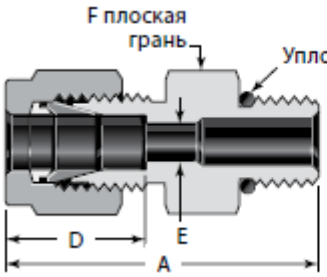

Переход к цилиндрической резьбе SAE J1926/1 и ISO 11926-1.

Наружный диаметр трубки	Размер резьбы SAE/MS	Основной код заказа	Габариты			
			A	D	E①	F
Габариты, дюймы						
1/8	5/16-24 7/16-20 9/16-18	-200-1-2ST -200-1-4ST -200-1-6ST	1,18 1,24 1,31	0,50	0,09	7/16 9/16 11/16
1/4	5/16-24 7/16-20 9/16-18 3/4-16 7/8-14	-400-1-2ST -400-1-4ST -400-1-6ST -400-1-8ST -400-1-10ST	1,27 1,34 1,40 1,48 1,60	0,60	0,09 0,19 0,19 0,19 0,19	1/2 9/16 11/16 7/8 1
5/16	1/2-20	-500-1-5ST	1,37	0,64	0,25	5/8
3/8	7/16-20 9/16-18 3/4-16 7/8-14	-600-1-4ST -600-1-6ST -600-1-8ST -600-1-10ST	1,40 1,46 1,54 1,66	0,66	0,18 0,28 0,28 0,28	5/8 11/16 7/8 1
1/2	9/16-18 3/4-16 7/8-14 1 1/16-12	-810-1-6ST -810-1-8ST -810-1-10ST -810-1-12ST	1,54 1,65 1,77 1,93	0,90	0,28 0,41 0,41 0,41	13/16 7/8 1 1 1/4
5/8	3/4-16 7/8-14	-1010-1-8ST -1010-1-10ST	1,65 1,78	0,96	0,42 0,50	15/16 1
3/4	3/4-16 1 1/16-12 1 5/16-12	-1210-1-8ST -1210-1-12ST -1210-1-16ST	1,81 1,93 1,96	0,96	0,42 0,62 0,63	1 1/16 1 1/4 1 1/2
7/8	1 3/16-12	-1410-1-14ST	1,93	1,02	0,72	1 3/8
1	1 1/16-12 1 5/16-12	-1610-1-12ST -1610-1-16ST	2,10 2,14	1,23	0,66 0,88	1 3/8 1 1/2
1 1/4	1 5/8-12	-2000-1-20ST	2,69	1,62	1,09	1 7/8
1 1/2	1 7/8-12	-2400-1-24ST	3,06	1,97	1,34	2 1/8
2	2 1/2-12	-3200-1-32ST	4,00	2,66	1,81	2 3/4
Габариты, мм						
6	9/16-18	-6M0-1-6ST	35,6	15,3	4,8	18
10	9/16-18 3/4-16	-10M0-1-6ST -10M0-1-8ST	37,3 39,4	17,2	7,1 7,9	18 22
12	7/16-20 9/16-18 3/4-16	-12M0-1-4ST -12M0-1-6ST -120M-1-8ST	40,6 39,9 41,9	22,8	5,2 7,1 9,5	22

① Габарит E соответствует минимальному номинальному внутреннему диаметру. Данные фитинги могут иметь канал большего диаметра со стороны торца с трубной/ цилиндрической резьбой.

Длинная прямая цилиндрическая резьба SAE/MS (серия ST)

Наружный диаметр трубки	Размер резьбы SAE/MS	Основной код заказа	Габариты			
			A	D	E①	F
Габариты, дюймы						
1/4	7/16-20	-400-1L-4ST	2,26	0,60	0,19	9/16
1/2	3/4-16	-810-1L-8ST	3,01	0,90	0,41	7/8

① Габарит E соответствует минимальному номинальному внутреннему диаметру. Данные фитинги могут иметь канал большего диаметра со стороны торца с трубной/ цилиндрической резьбой.

Штуцеры с наружной резьбой

Уплотнительным кольцом (цилиндрическая резьба SAE/MS)

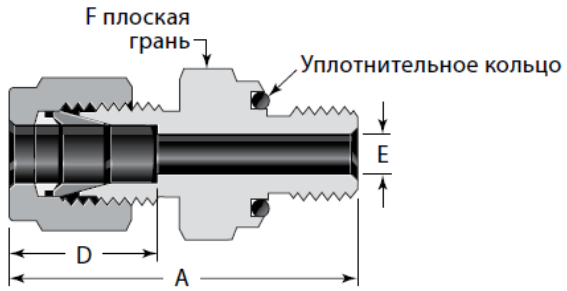

Наружный диаметр трубки	Размер резьбы SAE/MS	Основной код заказа	Габариты			
			A	D	E①	F
Габариты, дюймы						
1/16	5/16-24	-100-1-OR	1,05	0,34	0,05	9/16
1/8	5/16-24	-200-1-OR	1,29	0,50	0,09	9/16
3/16	3/8-24	-300-1-OR	1,35	0,54	0,12	5/8
1/4	7/16-20	-400-1-OR	1,51	0,60	0,19	3/4
5/16	1/2-20	-500-1-OR	1,60	0,64	0,25	7/8
3/8	9/16-18	-600-1-OR	1,67	0,66	0,28	15/16
1/2	3/4-16	-810-1-OR	1,81	0,90	0,41	1 1/8
3/4	1 1/16-12	-1210-1-OR	2,06	0,96	0,62	1 1/2
1	1 5/16-12	-1610-1-OR	2,29	1,23	0,88	1 3/4

① Габарит E соответствует минимальному номинальному внутреннему диаметру. Данные фитинги могут иметь канал большего диаметра со стороны торца с трубной/ цилиндрической резьбой.

Уплотнительным кольцом (резьба NPT)

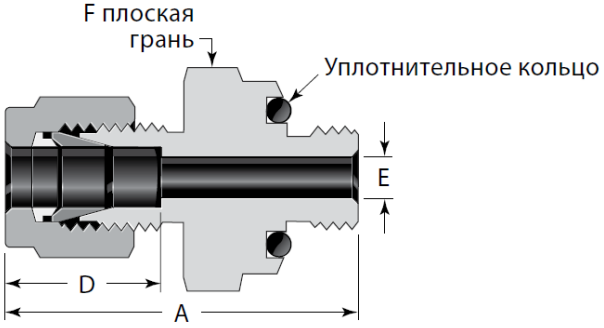

Наружный диаметр трубки	Размер резьбы NPT	Основной код заказа	Габариты			
			A	D	E①	F
Габариты, дюймы						
1/8	1/8	-200-1-2-OR	1,29	0,50	0,09	3/4
1/4	1/8 1/4	-400-1-2-OR -400-1-4-OR	1,38 1,51	0,60	0,19	3/4 15/16
3/8	1/4 3/8 1/2	-600-1-4-OR -600-1-6-OR -600-1-8-OR	1,57 1,63 1,85	0,66	0,28	15/16 1 1/8 1 5/16
1/2	1/2	-810-1-8-OR	1,96	0,90	0,41	1 5/16

① Габарит E соответствует минимальному номинальному внутреннему диаметру. Данные фитинги могут иметь канал большего диаметра со стороны торца с трубной/ цилиндрической резьбой.

Монтажные габариты для фитингов с кольцевым уплотнением

Рельефная поверхность, Рис. 1. Минимальный диаметр позволяет обеспечить контакт металлических поверхностей за пределами диаметра уплотнительного кольца, позволяя избежать выдавливания кольца.
Углубление, в которое входит круглый выступ на фитинге с кольцевым уплотнением, Рис. 2. Углубление, в которое входит шестигранная часть корпуса фитинга с кольцевым уплотнением,

Рис. 1

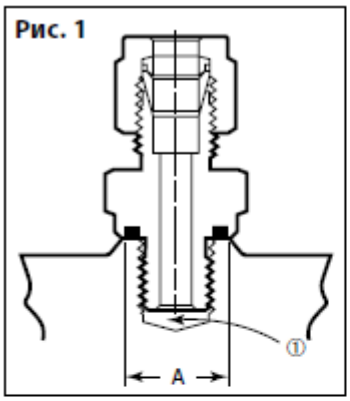

Рис. 2

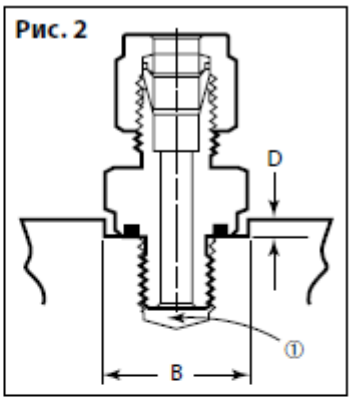

Рис. 3

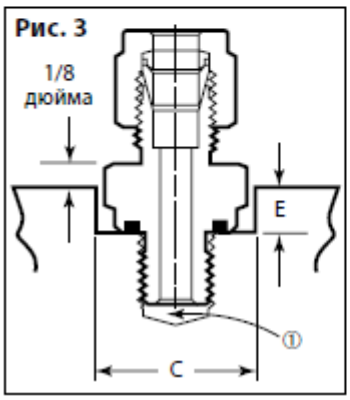

① Предусмотреть зазор для полной резьбы.

Размер резьбы SAE/MS	*Размер резьбы NPT*	*A Мин. диам.*	*B Мин. диам.*	*C Мин. диам.*	*D Макс. глубина*	*E Макс. глубина*
Габариты, дюймы						
5/16-24	—	0,50	0,59	0,66	0,09	0,16
5/16-24						0,22
—	1/8	0,69	0,78	0,88	0,16	0,28
3/8-24	—	0,56	0,66	0,75	0,09	0,22
7/16-20	—	0,69	0,78	0,88	0,16	0,28
—	1/8					
—	1/4	0,87	0,97	1,09		0,31
1/2-20	—	0,75	0,91	1,03		
9/16-18	—	0,81	0,97	1,09		
—	1/4	0,87				
—	3/8	1,00	1,16	1,31		0,34
—	1/2	1,22	1,34	1,53	0,22	0,44
3/4-16	—	1,00	1,16	1,31	0,16	0,34
—	1/2	1,22	1,34	1,53	0,22	0,44
1 1/16-12	—	1,41	1,53	1,75		0,50
1 5/16-12	—	1,69	1,78	2,03		0,56

Штуцеры с наружной резьбой

Фитинг по стандарту AN

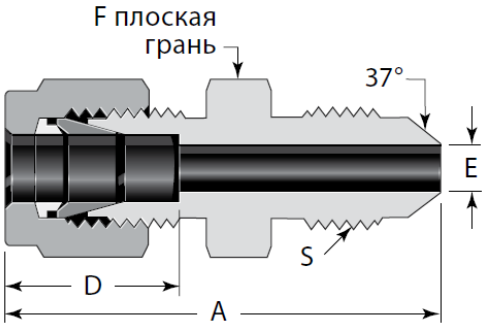

Наружный диаметр трубки	*Размер раструба трубки AN*	*Основной код заказа*	*Габариты*				
			A	*D*	*E①*	*F*	*S*
Габариты, дюймы							
1/16	1/8	-100-6-2AN	1,07	0,34	0,05	7/16	5/16-24UNJF-3
1/8	1/8 1/4	-200-6-2AN -200-6-4AN	1,27 1,38	0,50	0,06 0,09	7/16 1/2	5/16-24UNJF-3 7/16-20UNJF-3
1/4	1/4	-400-6-4AN	1,48	0,60	0,17	1/2	7/16-20UNJF-3
5/16	5/16	-500-6-5AN	1,51	0,64	0,23	9/16	1/2-20UNJF-3
3/8	1/4 3/8	-600-6-4AN -600-6-6AN	1,56	0,66	0,17 0,28	5/8	7/16-20UNJF-3 9/16-18UNJF-3
1/2	1/2	-810-6-8AN	1,81	0,90	0,39	13/16	3/4-16UNJF-3
3/4	3/4	-1210-6-12AN	2,10	0,96	0,61	1 1/8	1 1/16-12UNJ-3
1	1	-1610-6-16AN	2,42	1,23	0,84	1 3/8	1 5/16-12UNJ-3

① Габарит E соответствует минимальному номинальному внутреннему диаметру. Данные фитинги могут иметь канал большего диаметра со стороны торца с трубной/ цилиндрической резьбой.

Фитинг с монтажной гайкой по стандарту AN

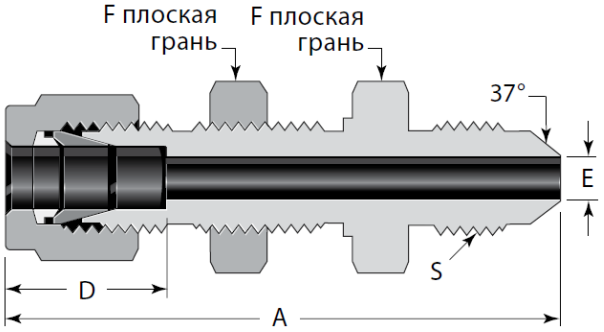

Наружный диаметр трубки	*Размер раструба трубки AN*	*Габариты*							
		Основной код заказа	*A*	*D*	*E*	*F*	*S*	*Размер отверстия в панели*	*Макс. толщина панели*
Габариты, дюймы									
1/4	1/4	-400-61-4AN	2,12	0,60	0,17	5/8	7/16-20UNJF-3	29/64	0,40
3/8	3/8	-600-61-6AN	2,25	0,66	0,28	3/4	9/16-18UNJF-3	37/64	0,44
1/2	1/2	-810-61-8AN	2,59	0,90	0,39	15/16	3/4-16UNJF-3	49/64	0,50
3/4	3/4	-1210-61-12AN	3,11	0,96	0,61	1 3/16	1 1/16-12UNJ-3	1 1/64	0,66
1	1	-1610-61-16AN	3,64	1,23	0,84	1 5/8	1 5/16-12UNJ-3	1 21/64	0,75

Штуцеры с наружной резьбой

Резьба 10-32

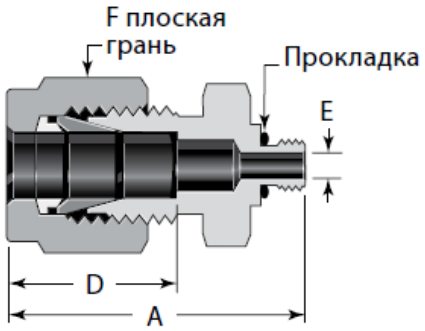

Наружный диаметр трубки	Основной код заказа	Габариты			
		A	D	E①	F
Габариты, дюймы					
1/8	-200-1-0157	0,95	0,50	0,09	7/16
1/4	-400-1-0256	1,08	0,60		9/16

① Габарит E соответствует минимальному номинальному внутреннему диаметру. Данные фитинги могут иметь канал большего диаметра со стороны торца с трубной/ цилиндрической резьбой.

Резьба M5 X 0,8

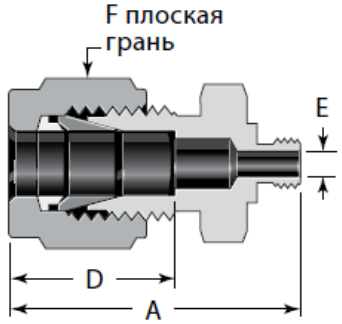

Наружный диаметр трубки	Основной код заказа	Габариты			
		A	D	E①	F
Габариты, мм					
6	-6M0-1-0046	29,2	15,3	2,0	14

① Габарит E соответствует минимальному номинальному внутреннему диаметру. Данные фитинги могут иметь канал большего диаметра со стороны торца с трубной/ цилиндрической резьбой.

Метрическая резьба (серия RS)

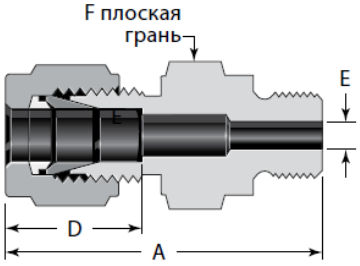

Наружный диаметр трубки	Основной код заказа	Габариты			
		A	D	E①	F
Габариты, мм					
6	-6M0-1-M10X1.0RS -6M0-1-M12X1.0RS	36,3 40,4	15,3	3,2 4,8	14
12	-12M0-1-M16X1.5RS	45,5	22,8	9,5	22

① Габарит E соответствует минимальному номинальному внутреннему диаметру. Данные фитинги могут иметь канал большего диаметра со стороны торца с трубной/ цилиндрической резьбой.

Приварные соединения

Приварка враструб

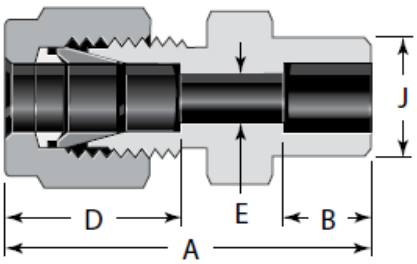

Наружный диаметр трубки	Размер приварного раструба трубки	Основной код заказа	Габариты				
			A	B	D	E	J
Габариты, дюймы							
1/8	1/8	-200-6-2W	1,14	0,10	0,50	0,09	0,29
1/4	1/4	-400-6-4W	1,32	0,28	0,60	0,19	0,48
3/8	3/8	-600-6-6W	1,48	0,31	0,66	0,28	0,60
1/2	1/2	-810-6-8W	1,62	0,38	0,90	0,41	0,73
3/4	3/4	-1210-6-12W	1,71	0,44	0,96	0,62	1,04
1	1	-1610-6-16W	2,07	0,62	1,23	0,88	1,36

Приварные соединения

Приварной патрубок (дюймовый)

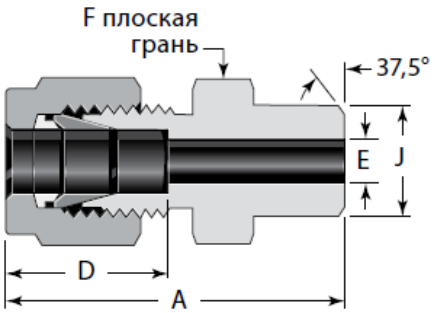

Наружный диаметр трубки	Размер приварного патрубка	Основной код заказа	Габариты				
			A	D	E①	F	J
Габариты, дюймы							
1/8	1/8	-200-1-2W	1,20	0,50	0,09	7/16	0,405
3/16	1/8	-300-1-2W	1,23	0,54	0,12	7/16	0,405
1/4	1/8 1/4	-400-1-2W -400-1-4W	1,29 1,49	0,60	0,19	1/2 9/16	0,405 0,540
5/16	1/8 1/4	-500-1-2W -500-1-4W	1,34 1,52	0,64	0,21 0,25	9/16	0,405 0,540
3/8	1/4 3/8 1/2 3/4	-600-1-4W -600-1-6W -600-1-8W -600-1-12W	1,57 1,57 1,82 1,88	0,66	0,28	5/8 11/16 7/8 1 1/6	0,540 0,675 0,840 1,050
1/2	3/8 1/2 3/4 1	-810-1-6W -810-1-8W -810-1-12W -810-1-16W	1,71 1,93 1,99 2,25	0,90	0,41	13/16 7/8 1 1/16 1 3/8	0,675 0,840 1,050 1,315
5/8	1/2	-1010-1-8W	1,93	0,96	0,50	15/16	0,840
3/4	1/2 3/4	-1210-1-8W -1210-1-12W	1,99	0,96	0,55 0,62	1 1/16	0,840 1,050
1	1	-1610-1-16W	2,45	1,23	0,88	1 3/8	1,315
1 1/4	1 1/4	-2000-1-20W	3,04	1,62	1,09	1 3/4	1,660
1 1/2	1 1/2	-2400-1-24W	3,50	1,97	1,34	2 1/8	1,900
2	2	-3200-1-32W	4,47	2,66	1,81	2 3/4	2,375

① Габарит E соответствует минимальному номинальному внутреннему диаметру. Данные фитинги могут иметь канал большего диаметра со стороны торца с трубной/ цилиндрической резьбой.

Приварной патрубок (с дюймовой на метрическую)

Наружный диаметр трубки	Размер приварного патрубка дюймы	Основной код заказа	Габариты					
			A	D	E①	F	F, дюймы②	J
Габариты, мм								
3	1/8	-3M0-1-2W	30,5	12,9	2,4	12	1/2	10,3
4	1/8	-4M0-1-2W	31,2	13,7	2,4	12	1/2	10,3
6	1/8 1/4	-6M0-1-2W -6M0-1-4W	32,8 37,9	15,3	4,8	14	1/2 9/16	10,3 13,7
8	1/8 1/4 1/2	-8M0-1-2W -8M0-1-4W -8M0-1-8W	34,2 38,7 45,6	16,2	5,4 6,4 6,4	15 15 22	9/16 9/16 7/8	10,3 13,7 21,3
10	1/4 3/8 1/2	-10M0-1-4W -10M0-1-6W -10M0-1-8W	40,9 40,9 46,5	17,2	7,5 7,9 7,9	18 18 22	11/16 11/16 7/8	13,7 17,1 21,3
12	1/4 3/8 1/2 3/4	-12M0-1-4W -12M0-1-6W -12M0-1-8W -12M0-1-12W	43,4 43,4 49,0 50,5	22,8	7,5 9,5 9,5 9,5	22 22 22 27	13/16 13/16 7/8 1 1/16	13,7 17,1 21,3 26,7
14	3/8	-14M0-1-6W	44,1	24,4	10,7	24	15/16	17,1
15	1/2	-15M0-1-8W	49,0	24,4	11,9	24	15/16	21,3
16	1/2	-16M0-1-8W	49,0	24,4	12,7	24	15/16	21,3
18	1/2	-18M0-1-8W	50,5	24,4	13,9	27	1 1/16	21,3
30	1 1/4	-30M0-1-20W	77,2	39,6	26,2	46	46 мм	42,2
32	1 1/4	-32M0-1-20W	79,6	42,0	28,6	46	46 мм	42,2
38	1 1/2	-38M0-1-24W	91,6	49,4	33,7	55	55 мм	48,3

① Габарит E соответствует минимальному номинальному внутреннему диаметру. Данные фитинги могут иметь канал большего диаметра со стороны торца с трубной/ цилиндрической резьбой.

Штуцеры с внутренней резьбой

Резьба NPT

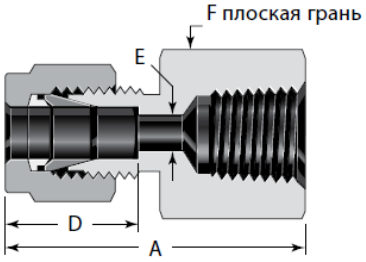

Наружный диаметр трубки	*Размер резьбы NPT*	*Основной код заказа*	*Габариты*			
			A	*D*	*E*	*F*
Габариты, дюймы						
1/16	1/16 1/8	-100-7-1 -100-7-2	0,93 0,96	0,34	0,05	7/16 9/16
1/8	1/8 1/4	-200-7-2 -200-7-4	1,13 1,32	0,50	0,09	9/16 3/4
3/16	1/8	-300-7-2	1,17	0,54	0,12	9/16
1/4	1/8 1/4 3/8 1/2	-400-7-2 -400-7-4 -400-7-6 -400-7-8	1,23 1,41 1,48 1,67	0,60	0,19	9/16 3/4 7/8 1 1/16
5/16	1/8 1/4	-500-7-2 -500-7-4	1,26 1,45	0,64	0,25	9/16 3/4
3/8	1/8 1/4 3/8 1/2 3/4	-600-7-2 -600-7-4 -600-7-6 -600-7-8 -600-7-12	1,29 1,48 1,54 1,73 1,88	0,66	0,28	5/8 3/4 7/8 1 1/16 1 5/16
1/2	1/4 3/8 1/2 3/4	-810-7-4 -810-7-6 -810-7-8 -810-7-12	1,59 1,65 1,84 1,90	0,90	0,41	13/16 7/8 1 1/16 1 5/16
5/8	3/8 1/2 3/4	-1010-7-6 -1010-7-8 -1010-7-12	1,65 1,84 1,90	0,96	0,50	15/16 1 1/16 1 5/16
3/4	1/2 3/4	-1210-7-8 -1210-7-12	1,84 1,90	0,96	0,62	1 1/16 1 5/16
7/8	3/4	-1410-7-12	1,96	1,02	0,72	1 5/16
1	3/4 1	-1610-7-12 -1610-7-16	2,10 2,45	1,23	0,88	1 3/8 1 5/8
1 1/4	1 1/4	-2000-7-20	2,94	1,62	1,09	2 1/8
1 1/2	1 1/2	-2400-7-24	3,28	1,97	1,34	2 3/8
2	2	-3200-7-32	4,00	2,66	1,81	2 7/8
Габариты, мм						
3	1/8 1/4	-3M0-7-2 -3M0-7-4	28,7 33,5	12,9	2,4	14 19
4	1/8	-4M0-7-2	29,7	13,7	2,4	14
6	1/8 1/4 3/8 1/2	-6M0-7-2 -6M0-7-4 -6M0-7-6 -6M0-7-8	31,3 35,8 37,6 42,5	15,3	4,8	14 19 22 27
8	1/8 1/4 3/8 1/2	-8M0-7-2 -8M0-7-4 -8M0-7-6 -8M0-7-8	32,1 37,0 38,5 43,3	16,2	6,4	15 19 22 27
10	1/4 3/8 1/2	-10M0-7-4 -10M0-7-6 -10M0-7-8	37,8 39,4 44,2	17,2	7,9	19 22 27
12	1/4 3/8 1/2	-12M0-7-4 -12M0-7-6 -12M0-7-8	40,3 41,9 46,7	22,8	9,5	22 22 27
15	1/2	-15M0-7-8	46,7	24,4	11,9	27
16	1/2	-16M0-7-8	46,9	24,4	12,7	27
20	1/2 3/4	-20M0-7-8 -20M0-7-12	47,9 49,7	26,0	15,9	30 35
22	3/4 1	-22M0-7-12 -22M0-7-16	49,7 57,9	26,0	18,3	35 41
25	3/4 1	-25M0-7-12 -25M0-7-16	53,4 62,3	31,3	21,8	35 41

Штуцеры с внутренней резьбой

Коническая резьба ISO/BSP (серия RT)

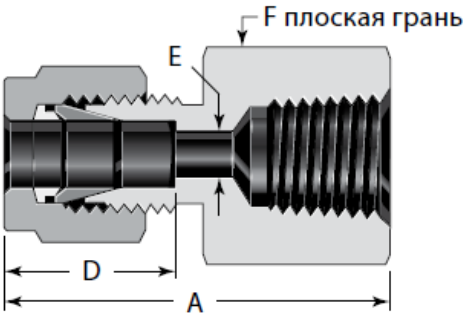

Наружн. диам. трубки	*Размер резьбы ISO дюймы*	*Основной код заказа*	*Габариты*			
			A	*D*	*E*	*F*
Габариты, дюймы						
1/8	1/8	-200-7-2RT	1,13	0,50	0,09	9/16
1/4	1/8 1/4 3/8 1/2	-400-7-2RT -400-7-4RT -400-7-6RT -400-7-8RT	1,23 1,41 1,48 1,67	0,60	0,19	9/16 3/4 7/8 1 1/16
3/8	1/4 3/8 1/2	-600-7-4RT -600-7-6RT -600-7-8RT	1,48 1,54 1,73	0,66	0,28	3/4 7/8 1 1/16
1/2	1/4 3/8 1/2	-810-7-4RT -810-7-6RT -810-7-8RT	1,59 1,65 1,84	0,90	0,41	13/16 7/8 1 1/16
Габариты, мм						
3	1/8	-3M0-7-2RT	28,7	12,9	2,4	14
6	1/8 1/4 3/8 1/2	-6M0-7-2RT -6M0-7-4RT -6M0-7-6RT -6M0-7-8RT	31,3 35,8 37,6 42,5	15,3	4,8	14 19 22 27
8	1/8 1/4 3/8 1/2	-8M0-7-2RT -8M0-7-4RT -8M0-7-6RT -8M0-7-8RT	32,1 37,0 38,5 43,3	16,2	6,4	15 19 22 27
10	1/8 1/4 3/8 1/2	-10M0-7-2RT -10M0-7-4RT -10M0-7-6RT -10M0-7-8RT	33,0 37,8 39,4 44,2	17,2	7,9	18 19 22 27
12	1/8 1/4 3/8 1/2 3/4	-12M0-7-2RT -12M0-7-4RT -12M0-7-6RT -12M0-7-8RT -12M0-7-12RT	35,5 40,3 41,9 46,7 49,0	22,8	8,3 9,5 9,5 9,5 9,5	22 22 22 27 35
15	3/8 1/2	-15M0-7-6RT -15M0-7-8RT	41,9 46,7	24,4	11,9	24 27
20	1/2 3/4	-20M0-7-8RT -20M0-7-12RT	47,9 49,7	26,0	15,9	30 35
22	3/4 1	-22M0-7-12RT -22M0-7-16RT	49,7 57,9	26,0	18,3	35 41
25	3/4 1	-25M0-7-12RT -25M0-7-16RT	53,4 62,3	31,3	21,8	35 41

Штуцеры с внутренней резьбой

Цилиндрическая резьба ISO/BSP (серия RJ)

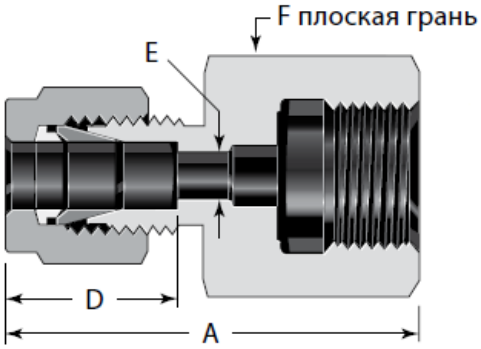

Наружн. диам. трубки	*Размер резьбы ISO дюймы*	*код заказа*	*Габариты*			
			A	*D*	*E*	*F*
Габариты, дюймы						
1/4	1/4 3/8 1/2	SS-400-7-4RJ SS-400-7-6RJ SS-400-7-8RJ	1,48 1,48 1,71	0,60	0,18 0,19 0,19	3/4 15/16 1 1/16
5/16	1/4 1/2	SS-500-7-4RJ SS-500-7-8RJ	1,51 1,61	0,64	0,22 0,28	3/4 1 1/16
3/8	1/4 3/8 1/2	SS-600-7-4RJ SS-600-7-6RJ SS-600-7-8RJ	1,54 1,52 1,65	0,66	0,22 0,26 0,28	3/4 15/16 1 1/16
1/2	1/4 3/8 1/2	SS-810-7-4RJ SS-810-7-6RJ SS-810-7-8RJ	1,65 1,75 1,90	0,90	0,22 0,26 0,28	13/16 15/16 1 1/16
Габариты, мм						
6	1/4 3/8 1/2	SS-6M0-7-4RJ SS-6M0-7-6RJ SS-6M0-7-8RJ	37,6 37,6 43,5	15,3	4,8	19 24 27
8	1/4 3/8 1/2	SS-8M0-7-4RJ SS-8M0-7-6RJ SS-8M0-7-8RJ	38,5 36,2 41,0	16,2	5,5 6,5 7,0	19 24 27
10	1/4 3/8 1/2	SS-10M0-7-4RJ SS-10M0-7-6RJ SS-10M0-7-8RJ	39,4 38,8 42,1	17,2	5,5 6,5 7,0	19 24 27
12	1/4 3/8 1/2	SS-12M0-7-4RJ SS-12M0-7-6RJ SS-12M0-7-8RJ	41,9 44,4 48,2	22,8	5,5 6,5 7,0	22 24 27

Цилиндрическая резьба ISO/BSP (серия RP)

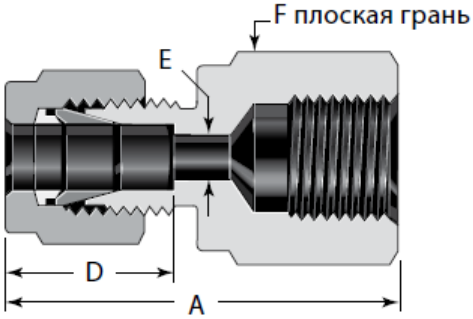

Наружн. диам. трубки	*Размер резьбы ISO дюймы*	*Основной код заказа*	*Габариты*			
			A	*D*	*E*	*F*
Габариты, мм						
6	1/8 1/4	-6M0-7-2RP -6M0-7-4RP	33,5 39,4	15,3	4,8	14 19
22	3/4	-22M0-7-12RP	53,3	26,0	18,3	35
25	1	-25M0-7-16RP	63,9	26,5	21,8	40

Штуцеры с внутренней резьбой

Цилиндрическая резьба ISO/BSP (серия RG, для манометра)

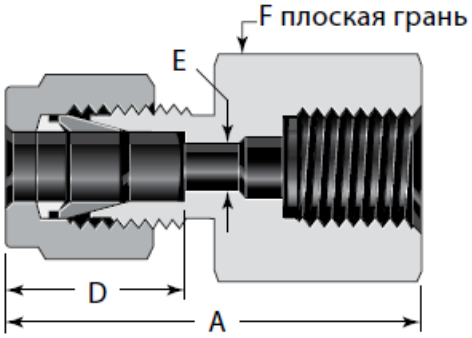

Наружн. диам. трубки	Размер резьбы ISO дюймы	код заказа	Габариты			
			A	D	E	F
Габариты, дюймы						
1/8	1/4	-200-7-4RG	1,39	0,59	0,09	3/4
1/4	1/8 1/4 3/8 1/2	-400-7-2RG -400-7-4RG -400-7-6RG -400-7-8RG	1,26 1,48 1,48 1,71	0,60	0,18 0,19 0,19 0,19	9/16 3/4 15/16 1 1/16
5/16	1/4 1/2	-500-7-4RG -500-7-8RG	1,51 1,61	0,64	0,22 0,28	3/4 1 1/16
3/8	1/4 3/8 1/2	-600-7-4RG -600-7-6RG -600-7-8RG	1,54 1,52 1,65	0,66	0,22 0,26 0,28	3/4 15/16 1 1/16
1/2	3/8 1/2	-810-7-6RG -810-7-8RG	1,75 1,90	0,90	0,26 0,28	15/16 1 1/16
Габариты, мм						
3	1/4	-3M0-7-4RG	35,3	12,9	2,4	19
6	1/8 1/4 3/8 1/2	-6M0-7-2RG -6M0-7-4RG -6M0-7-6RG -6M0-7-8RG	32,0 37,6 37,6 43,5	15,3	4,5 4,8 4,8 4,8	14 19 24 27
8	1/4 3/8 1/2	-8M0-7-4RG -8M0-7-6RG -8M0-7-8RG	38,5 36,2 41,0	16,2	5,5 6,5 7,0	19 24 27
10	1/4 3/8 1/2	-10M0-7-4RG -10M0-7-6RG -10M0-7-8RG	39,4 38,8 42,1	17,2	5,5 6,5 7,0	19 24 27
12	1/4 3/8 1/2	-12M0-7-4RG -12M0-7-6RG -12M0-7-8RG	41,9 44,4 48,2	22,8	5,5 6,5 7,0	22 24 27
20	1/2	-20M0-7-8RG	54,3	26,0	7,0	30
22	1/2	-22M0-7-8RG	54,3	26,0	7,0	30

С монтажной гайкой, резьба NP

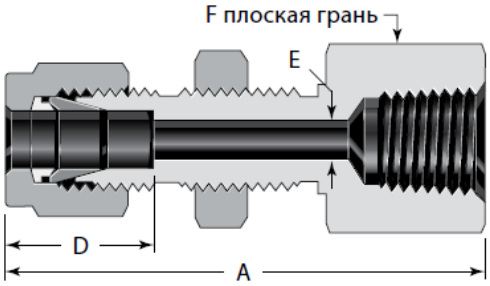

Наружн. диам. трубки	Размер резьбы NPT дюймы	код заказа	Габариты					
			A	D	E	F	Размер отверстия в панели	Макс. толщина панели
Габариты, дюймы								
1/8	1/8	-200-71-2	1,76	0,50	0,09	9/16	21/64	0,50
1/4	1/8 1/4	-400-71-2 -400-71-4	1,85 2,04	0,60	0,19	5/8 3/4	29/64	0,40
3/8	1/4	-600-71-4	2,17	0,66	0,28	3/4	37/64	0,44
1/2	3/8 1/2	-810-71-6 -810-71-8	2,43 2,62	0,90	0,41	15/16 1 1/16	49/64	0,50
Габариты, мм								
6	1/4	-6M0-71-4	51,8	15,3	4,8	19	11,5	10,2
12	1/2	-12M0-71-8	66,5	22,8	9,5	27	19,5	12,7

Переходники

Переходник (дюймовый)

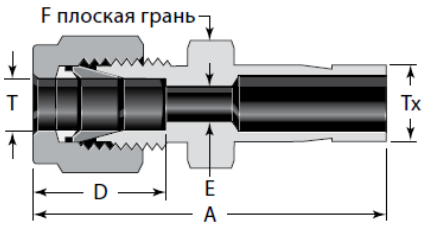

1 дюйм и менее

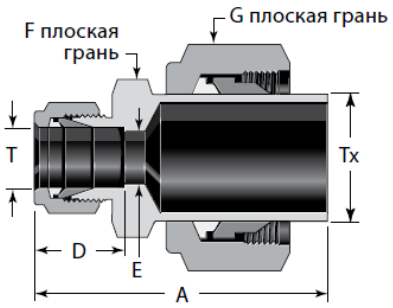

Более 1 дюйма

Наружн. диам. трубки		*Основной код заказа*	*Габариты*				
T	*Tx*		*A*	*D*	*E*	*F*	*G*
Габариты, дюймы							
1/16	1/8 1/4	-100-R-2 -100-R-4	1,15 1,24	0,34	0,05	5/16	—
1/8	1/16 1/8 3/16 1/4 3/8 1/2	-200-R-1 -200-R-2 -200-R-3 -200-R-4 -200-R-6 -200-R-8	1,14 1,32 1,35 1,42 1,48 1,74	0,50	0,03 0,08 0,09 0,09 0,09 0,09	7/16 7/16 7/16 7/16 7/16 9/16	—
3/16	1/8 1/4	-300-R-2 -300-R-4	1,37 1,46	0,54	0,08 0,12	7/16	—
1/4	1/8 3/16 1/4 5/16 3/8 1/2 5/8 3/4	-400-R-2 -400-R-3 -400-R-4 -400-R-5 -400-R-6 -400-R-8 -400-R-10 -400-R-12	1,45 1,48 1,54 1,57 1,60 1,82 1,89 1,88	0,60	0,08 0,12 0,17 0,19 0,19 0,19 0,19 0,19	1/2 1/2 1/2 1/2 1/2 9/16 11/16 13/16	—
5/16	3/8 1/2	-500-R-6 -500-R-8	1,65 1,87	0,64	0,25	9/16	—
3/8	1/4 3/8 1/2 5/8 3/4	-600-R-4 -600-R-6 -600-R-8 -600-R-10 -600-R-12	1,63 1,70 1,91 1,98 1,98	0,66	0,17 0,27 0,28 0,28 0,28	5/8 5/8 5/8 11/16 13/16	—
1/2	1/4 3/8 1/2 5/8 3/4 1	-810-R-4 -810-R-6 -810-R-8 -810-R-10 -810-R-12 -810-R-16	1,77 1,84 2,06 2,12 2,12 2,37	0,90	0,17 0,27 0,37 0,41 0,41 0,41	13/16 13/16 13/16 13/16 13/16 1 1/16	—
5/8	3/4 7/8 1	-1010-R-12 -1010-R-14 -1010-R-16	2,15 2,21 2,40	0,96	0,50	15/16 15/16 1 1/16	—
3/4	1/2 1	-1210-R-8 -1210-R-16	2,15 2,46	0,96	0,37 0,62	1 1/16	—
1	1 1/4 1 1/2 2	-1610-R-20① -1610-R-24① -1610-R-32①	3,17 3,51 4,43	1,23	0,88	1 3/8 1 5/8 2 1/8	1 7/8 2 1/4 3
1 1/4	1 1/2 2	-2000-R-24① -2000-R-32①	4,10 4,93	1,62	1,09	1 3/4 2 1/8	2 1/4 3
1 1/2	2	-2400-R-32①	5,17	1,97	1,34	2 1/8	3

① В сборе с гайкой и предварительно обжатыми обжимными кольцами.

Переходники

Переходник (метрический)

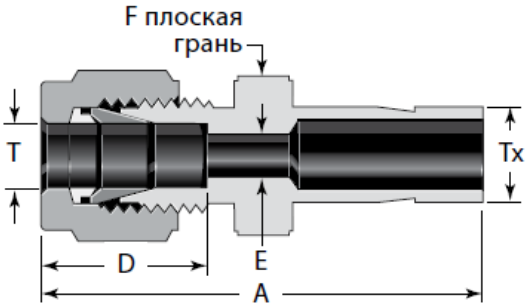

25 мм и менее

Наружн. диам. трубки		*Основной код заказа*	*Габариты*			
T	*Tx*		*A*	*D*	*E*	*F*
Габариты, мм						
2	3	-2M0-R-3M	33,5	12,9	1,7	12
3	4	-3M0-R-4M	35,0	12,9	2,4	12
	6	-3M0-R-6M	36,1			12
	10	-3M0-R-10M	38,4			14
4	6	-4M0-R-6M	37,1	13,7	2,4	12
6	3	-6M0-R-3M	36,9	15,3	1,9	14
	8	-6M0-R-8M	39,9		4,8	14
	10	-6M0-R-10M	40,7		4,8	14
	12	-6M0-R-12M	46,3		4,8	14
	18	-6M0-R-18M	49,6		4,8	22
8	6	-8M0-R-6M	40,3	16,2	4,1	15
	10	-8M0-R-10M	42,0		6,4	
	12	-8M0-R-12M	47,6		6,4	
10	6	-10M0-R-6M	42,4	17,2	4,1	18
	8	-10M0-R-8M	43,4		5,6	18
	12	-10M0-R-12M	49,8		7,9	18
	15	-10M0-R-15M	51,3		7,9	18
	18	-10M0-R-18M	51,3		7,9	22
12	6	-12M0-R-6M	44,9	22,8	4,1	22
	8	-12M0-R-8M	45,9		5,6	22
	10	-12M0-R-10M	46,7		7,1	22
	16	-12M0-R-16M	53,8		9,5	22
	18	-12M0-R-18M	53,8		9,5	22
	20	-12M0-R-20M	56,1		9,5	22
	22	-12M0-R-22M	56,1		9,5	24
	25	-12M0-R-25M	62,4		9,5	27
14	12	-14M0-R-12M	53,0	24,4	8,8	24
15	12	-15M0-R-12M	53,0	24,4	8,8	24
16	12	-16M0-R-12M	53,0	24,4	8,8	24
18	12	-18M0-R-12M	54,6	24,4	8,8	27
	16	-18M0-R-16M	56,1		12,0	
	20	-18M0-R-20M	57,6		15,1	
	22	-18M0-R-22M	57,6		15,1	
	25	-18M0-R-25M	62,4		15,1	
20	16	-20M0-R-16M	57,9	26,0	12,0	30
	18	-20M0-R-18M	57,9		13,9	
	22	-20M0-R-22M	59,4		15,9	
	25	-20M0-R-25M	64,2		15,9	
22	18	-22M0-R-18M	57,9	26,0	13,9	30
	20	-22M0-R-20M	59,4		15,5	
	25	-22M0-R-25M	64,2		18,3	
25	18	-25M0-R-18M	63,1	31,3	13,9	35
	20	-25M0-R-20M	64,6		15,5	

Переходники

Переходник (с метрической на дюймовую)

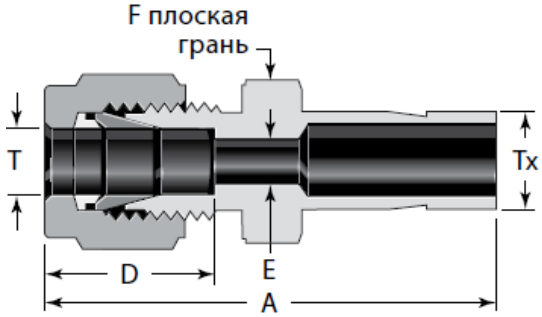

Наружный диаметр трубки		Основной код заказа	Габариты			
T	Tx, дюймы		A	D	E	F
Габариты, мм						
2	1/8	-2M0-R-2	33,5	12,9	1,7	12
3	1/8 1/4	-3M0-R-2 -3M0-R-4	33,5 36,1	12,9	2,0 2,4	12
4	1/4	-4M0-R-4	37,1	13,7	2,4	12
6	1/8 1/4 5/16 3/8 1/2	-6M0-R-2 -6M0-R-4 -6M0-R-5 -6M0-R-6 -6M0-R-8	36,9 39,2 39,9 40,7 46,3	15,3	2,0 4,4 4,8 4,8 4,8	14
8	1/4 3/8 1/2	-8M0-R-4 -8M0-R-6 -8M0-R-8	40,3 42,0 47,6	16,2	4,4 6,4 6,4	15
10	3/8 1/2	-10M0-R-6 -10M0-R-8	44,2 49,8	17,2	6,8 7,9	18
12	1/2 3/4	-12M0-R-8 -12M0-R-12	52,3 53,8	22,8	9,3 9,5	22
18	3/4 1	-18M0-R-12 -18M0-R-16	56,1 62,4	24,4	14,7 15,1	27
25	1	-25M0-R-16	69,5	31,3	20,2	35
Габариты, дюймы						
1/8	6	-200-R-6M	1,42	0,50	0,09	7/16

Удлиненный переходник

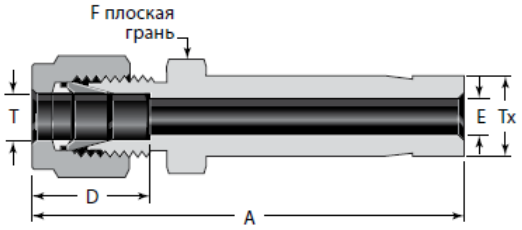

Наружный диаметр трубки		Основной код заказа	Габариты			
T	Tx, дюймы		A	D	E	F
Габариты, мм						
3/8	1/2	-600-RF-8	2,57	0,66	0,25	5/8

Для разъемов Swagelok с внутренней резьбой необходимо использовать только удлиненные переходники.

Переходник с монтажной гайкой

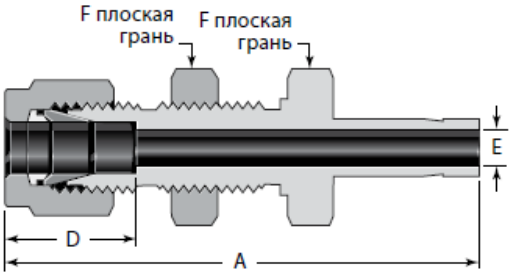

Наружный диаметр трубки	Основной код заказа	Габариты					
		A	D	E	F	Размер отверстия в панели	Макс. толщина панели
Габариты, дюймы							
1/8	-200-R1-2	1,95	0,50	0,08	1/2	21/64	0,50
1/4	-400-R1-4	2,20	0,60	0,17	5/8	29/64	0,40
3/8	-600-R1-6	2,41	0,66	0,27	3/4	37/64	0,44
1/2	-810-R1-8	2,87	0,90	0,37	15/16	49/64	0,50
5/8	-1010-R1-10	2,96	0,96	0,47	1 1/16	57/64	0,50
3/4	-1210-R1-12	3,21	0,96	0,58	1 3/16	1 1/64	0,66
1	-1610-R1-16	3,95	1,23	0,80	1 5/8	1 21/64	0,75

Соединения для проходного канала

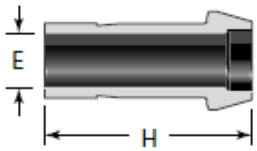

25 мм/1 дюйм и менее

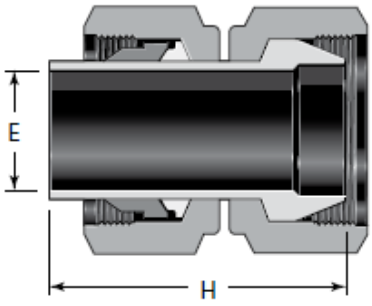

Более 25 мм/1 дюйма

Наружн. диам. трубки	Основной код заказа	Габариты	
		E	H
Габариты, дюймы			
1/16	-101-PC	0,03	0,54
1/8	-201-PC	0,08	0,88
1/4	-401-PC	0,17	0,98
5/16	-501-PC	0,22	1,02
3/8	-601-PC	0,27	1,05
1/2	-811-PC	0,37	1,43
5/8	-1011-PC	0,47	1,49
3/4	-1211-PC	0,58	1,49
1	-1611-PC	0,80	1,94
1 1/4	-2000-PC①	1,02	2,72
1 1/2	-2400-PC①	1,25	3,31
2	-3200-PC①	1,72	4,56
Габариты, мм			
3	-3M1-PC	1,9	22,2
6	-6M1-PC	4,1	25,0
8	-8M1-PC	5,6	26,0
10	-10M1-PC	7,1	27,1
12	-12M1-PC	8,8	36,2
15	-15M1-PC	11,2	37,8
16	-16M1-PC	12,0	37,8
18	-18M1-PC	13,9	37,8
20	-20M1-PC	15,5	39,4
25	-25M1-PC	19,9	49,3
28	-28M0-PC①	22,5	63,5
30	-30M0-PC①	24,3	67,6
32	-32M0-PC①	26,5	69,7
38	-38M0-PC①	31,6	81,9

Соединения для проходного канала

Переходное соединение для проходного канала

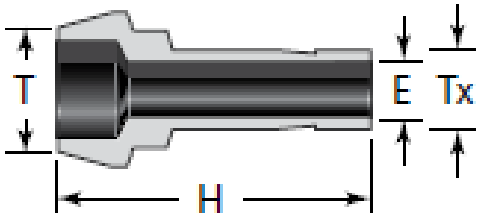

Наружн. диам. трубки		*Основной код заказа*	*Габариты*	
T	*Tx*		*E*	*H*
Габариты, дюймы				
1/8	1/16	-201-PC-1	0,03	0,72
1/4	1/16 1/8	-401-PC-1 -401-PC-2	0,03 0,08	0,75 0,90
3/8	1/8 1/4	-601-PC-2 -601-PC-4	0,08 0,17	0,92 1,00
1/2	1/4 3/8	-811-PC-4 -811-PC-6	0,17 0,27	1,17 1,21
3/4	1/2	-1211-PC-8	0,37	1,49
1	1/2 3/4	-1611-PC-8 -1611-PC-12	0,37 0,58	1,69 1,72
Габариты, мм				
6	3	-6M1-PC-3M	1,9	22,9
8	6	-8M1-PC-6M	4,1	25,4
10	6 8	-10M1-PC-6M -10M1-PC-8M	4,1 5,6	25,8 26,3
12	6 8 10	-12M1-PC-6M -12M1-PC-8M -12M1-PC-10M	4,1 5,6 7,1	29,6 30,1 30,6
16	12	-16M1-PC-12M	8,8	37,5
28	25	-28M1-PC-25M	19,8	56,5
32	25	-32M1-PC-25M	19,8	60,3
38	25	-38M1-PC-25M	19,8	65,8

Колпаки и заглушки

Колпак

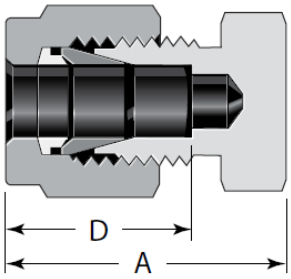

Наружн. диам. трубки	*Основной код заказа*	*A*	*D*
Габариты, дюймы			
1/16	-100-C	0,59	0,34
1/8	-200-C	0,79	0,50
3/16	-300-C	0,84	0,54
1/4	-400-C	0,92	0,60
5/16	-500-C	0,96	0,64
3/8	-600-C	1,01	0,66
1/2	-810-C	1,21	0,90
5/8	-1010-C	1,24	0,96
3/4	-1210-C	1,27	0,96
7/8	-1410-C	1,37	1,02
1	-1610-C	1,61	1,23
1 1/8	-1810-C	1,61	1,23
1 1/4	-2000-C	2,10	1,62
1 1/2	-2400-C	2,54	1,97
2	-3200-C	3,41	2,66
Габариты, мм			
2	-2M0-C	20,1	12,9
3	-3M0-C	20,1	12,9
4	-4M0-C	21,3	13,7
6	-6M0-C	23,1	15,3
8	-8M0-C	24,5	16,2
10	-10M0-C	26,6	17,2
12	-12M0-C	30,6	22,8
14	-14M0-C	31,4	24,4
15	-15M0-C	31,4	24,4
16	-16M0-C	31,4	24,4
18	-18M0-C	32,2	24,4
20	-20M0-C	34,8	26,0
22	-22M0-C	34,8	26,0
25	-25M0-C	41,0	31,3
28	-28M0-C	48,5	36,6
	B-28M0-C	41,2	31,6
30	-30M0-C	53,4	39,6
32	-32M0-C	55,8	42,0
38	-38M0-C	65,4	49,4

Колпаки и заглушки

Заглушка

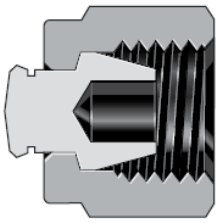

Наружн. диам. трубки	Основной код заказа
Габариты, дюймы	
1/16	-100-P
1/8	-200-P
3/16	-300-P
1/4	-400-P
5/16	-500-P
3/8	-600-P
1/2	-810-P
5/8	-1010-P
3/4	-1210-P
7/8	-1410-P
1	-1610-P
1 1/4	-2000-P
1 1/2	-2400-P
2	-3200-P

Наружн. диам. трубки	Основной код заказа
Габариты, мм	
2	-2M0-P
3	-3M0-P
4	-4M0-P
6	-6M0-3
8	-8M0-P
10	-10M0-P
12	-12M0-P
14	-14M0-P
15	-15M0-P
16	-16M0-P
18	-18M0-P
20	-20M0-P
22	-22M0-P
25	-25M0-P
28	-28M0-P
30	-30M0-P
32	-32M0-P
38	-38M0-P

Защитные фильтры для вентиляционных отверстий

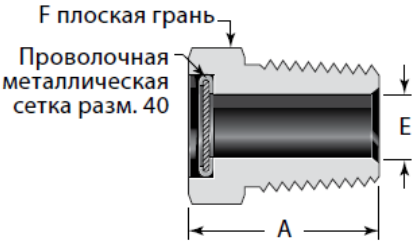

Защитная пробка с проволочной сеткой разм. 40 из нержавеющей стали марки 300

Пробка с сеткой от насекомых

Защитные фильтры для вентиляционных отверстий Swagelok, более известные как фитинги с сеткой от насекомых, защищают открытые торцы приборов, трубки, выпускные отверстия и спускные трубопроводы.

Металлическая сетка защищает различные системы от попадания в них посторонних предметов, таких как ос-землероев, которые засоряют их и вызывают поломки.

Предлагаются защитные фильтры для вентиляционных отверстий из нержавеющей стали и латуни. Чтобы заказать защитные фильтры из латуни, в коде заказа следует заменить обозначение SS на B.

Размер резьбы NPT	*Код заказа*	*A*	*E*	*F*
Габариты, дюймы				
1/8	SS-MD-2	0,56	0,19	1/2
1/4	SS-MD-4	0,78	0,28	9/16
3/8	SS-MD-6	0,81	0,41	11/16
1/2	SS-MD-8	1,03	0,50	7/8
3/4	SS-MD-12	1,06	0,72	1 1/16

Угольники с углом 90⁰

Муфты

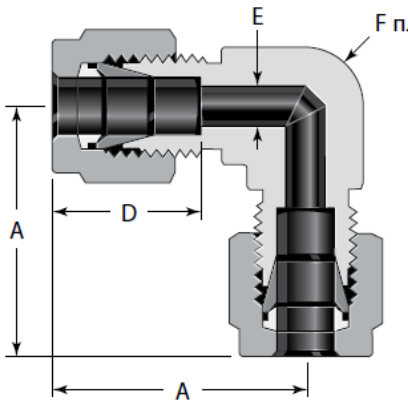

Наружн. диам. трубки	*Основной код заказа*	*Габариты*			
		A	*D*	*E*	*F*
Габариты, дюймы					
1/16	-100-9	0,70	0,34	0,05	3/8
1/8	-200-9	0,88	0,50	0,09	3/8
3/16	-300-9	1,00	0,54	0,12	1/2
1/4	-400-9	1,06	0,60	0,19	1/2
5/16	-500-9	1,13	0,64	0,25	9/16
3/8	-600-9	1,20	0,66	0,28	5/8
1/2	-810-9	1,42	0,90	0,41	13/16
5/8	-1010-9	1,50	0,96	0,50	15/16
3/4	-1210-9	1,57	0,96	0,62	1 1/16
7/8	-1410-9	1,76	1,02	0,72	1 3/8
1	-1610-9	1,93	1,23	0,88	1 3/8
1 1/8	-1810-9	2,17	1,23	0,97	1 11/16
1 1/4	-2000-9	2,67	1,62	1,09	1 11/16
1 1/2	-2400-9	3,10	1,97	1,34	2
2	-3200-9	4,22	2,66	1,81	2 3/4
Габариты, мм					
3	-3M0-9	22,3	12,9	2,4	3/8
4	-4M0-9	25,4	13,7	2,4	1/2
6	-6M0-9	27,0	15,3	4,8	1/2
8	-8M0-9	28,8	16,2	6,4	9/16
10	-10M0-9	31,5	17,2	7,9	11/16
12	-12M0-9	36,0	22,8	9,5	13/16
14	-14M0-9	38,0	24,4	11,1	15/16
15	-15M0-9	38,0	24,4	11,9	15/16
16	-16M0-9	38,0	24,4	12,7	15/16
18	-18M0-9	39,8	24,4	15,1	1 1/16
20	-20M0-9	44,6	26,0	15,9	1 3/8
22	-22M0-9	44,6	26,0	18,3	1 3/8
25	-25M0-9	49,1	31,3	21,8	1 3/8
28	-28M0-9	64,0	36,6	21,8	41 мм
	B-28M0-9	55,4	31,6	24,6	1 11/16
30	-30M0-9	69,9	39,6	26,2	46 мм
32	-32M0-9	72,3	42,0	28,6	46 мм
38	-38M0-9	84,0	49,4	33,7	55 мм
50	-50M0-9	106	65,0	45,2	2 3/4

Угольники с углом 90⁰

С наружной резьбой
Резьба NPT

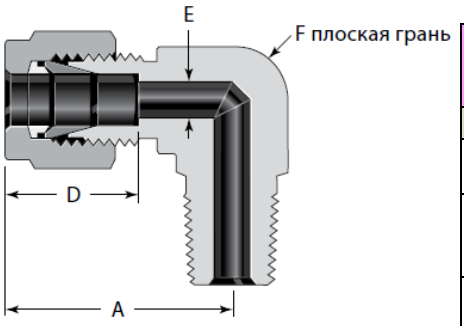

Наружн. диам. трубки	Размер резьбы NPT	Основной код заказа	Габариты			
			A	D	E①	F
Габариты, дюймы						
1/16	1/16 1/8	-100-2-1 -100-2-2	0,75	0,34	0,05	7/16
1/8	1/16 1/8 1/4	-200-2-1 -200-2-2 -200-2-4	0,93 0,93 0,97	0,50	0,09	7/16 7/16 1/2
3/16	1/8 1/4	-300-2-2 -300-2-4	1,00	0,54	0,12	1/2
1/4	1/16 1/8 1/4 3/8 1/2	-400-2-1 -400-2-2 -400-2-4 -400-2-6 -400-2-8	1,06 1,06 1,06 1,17 1,25	0,60	0,12 0,19 0,19 0,19 0,19	1/2 1/2 1/2 11/16 13/16
5/16	1/8 1/4 3/8	-500-2-2 -500-2-4 -500-2-6	1,13 1,13 1,20	0,64	0,19 0,25 0,25	9/16 9/16 11/16
3/8	1/8 1/4 3/8 1/2 3/4	-600-2-2 -600-2-4 -600-2-6 -600-2-8 -600-2-12	1,20 1,20 1,23 1,31 1,46	0,66	0,19 0,28 0,28 0,28 0,28	5/8 5/8 11/16 13/16 1 1/16
1/2	1/4 3/8 1/2 3/4	-810-2-4 -810-2-6 -810-2-8 -810-2-12	1,42 1,42 1,42 1,57	0,90	0,28 0,38 0,41 0,41	13/16 13/16 13/16 1 1/16
5/8	3/8 1/2 3/4	-1010-2-6 -1010-2-8 -1010-2-12	1,50 1,50 1,57	0,96	0,38 0,47 0,50	15/16 15/16 1 1/16
3/4	1/2 3/4	-1210-2-8 -1210-2-12	1,57	0,96	0,47 0,62	1 1/16
7/8	3/4	-1410-2-12	1,76	1,02	0,62	1 3/8
1	3/4 1	-1610-2-12 -1610-2-16	1,93	1,23	0,62 0,88	1 3/8
1 1/4	1 1/4	-2000-2-20	2,67	1,62	1,09	1 11/16
1 1/2	1 1/2	-2400-2-24	3,10	1,97	1,34	2
2	2	-3200-2-32	4,22	2,66	1,81	2 3/4
Габариты, мм						
3	1/8 1/4	-3M0-2-2 -3M0-2-4	23,6 24,6	12,9	2,4	7/16 1/2
4	1/8 1/4	-4M0-2-2 -4M0-2-4	25,4	13,7	2,4	1/2
6	1/8 1/4 3/8 1/2	-6M0-2-2 -6M0-2-4 -6M0-2-6 -6M0-2-8	27,0 27,0 29,8 31,8	15,3	4,8	1/2 1/2 11/16 13/16
8	1/8 1/4 3/8 1/2	-8M0-2-2 -8M0-2-4 -8M0-2-6 -8M0-2-8	28,8 28,8 30,6 32,6	16,2	4,8 6,4 6,4 6,4	9/16 9/16 11/16 13/16
10	1/8 1/4 3/8 1/2	-10M0-2-2 -10M0-2-4 -10M0-2-6 -10M0-2-8	31,5 31,5 31,5 33,5	17,2	4,8 7,1 7,9 7,9	11/16 11/16 11/16 13/16
12	1/4 3/8 1/2 3/4	-12M0-2-4 -12M0-2-6 -12M0-2-8 -12M0-2-12	36,0 36,0 36,0 39,8	22,8	7,1 9,5 9,5 9,5	13/16 13/16 13/16 1 1/16
14	1/2	-14M0-2-8	38,0	24,4	11,1	15/16
15	1/2	-15M0-2-8	38,0	24,4	11,9	15/16
	3/8	-16M0-2-6	38,0		9,5	15/16
16	1/2	-16M0-2-8	38,0	24,4	11,9	15/16
	3/4	-16M0-2-12	39,8		12,7	1 1/16
18	1/2 3/4	-18M0-2-8 -18M0-2-12	39,8	24,4	11,9 15,1	1 1/16
20	1/2 3/4	-20M0-2-8 -20M0-2-12	44,6	26,0	11,9 15,9	1 3/8

22	3/4 1	-22M0-2-12 -22M0-2-16	44,6	26,0	15,9 18,3	1 3/8
25	3/4 1	-25M0-2-12 -25M0-2-16	49,1	31,3	15,9 21,8	1 3/8
30	1 1/4	-30M0-2-20	69,9	39,6	26,2	46 мм
32	1 1/4	-32M0-2-20	72,3	42,0	27,8	46 мм
38	1 1/2	-38M0-2-24	84,0	49,4	33,7	55 мм

① Габарит E соответствует минимальному номинальному внутреннему диаметру. Данные фитинги могут иметь канал большего диаметра со стороны торца с трубной/цилиндрической резьбой.

С наружной резьбой

Коническая резьба ISO/BSP (серия RT)

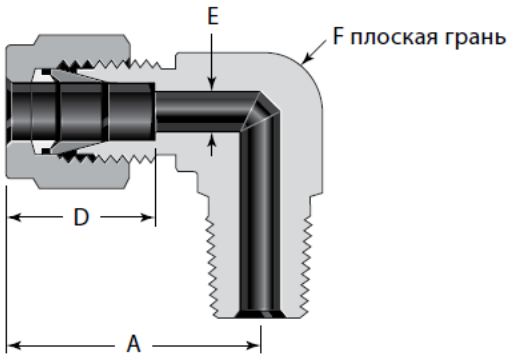

Наружн. диам. трубки	*Размер резьбы ISO*	*Основной код заказа*	*Габариты*			
			A	*D*	*E①*	*F, дюймы*
Габариты, дюймы						
1/8	1/8 1/4	-200-2-2RT -200-2-4RT	0,83 0,97	0,50	0,09	7/16 1/2
1/4	1/8 1/4 3/8 1/2	-400-2-2RT -400-2-4RT -400-2-6RT -400-2-8RT	1,06 1,06 1,17 1,25	0,60	0,19	1/2 1/2 11/16 13/16
5/16	1/4	-500-2-4RT	1,13	0,64	0,25	9/16
3/8	1/8 1/4 3/8	-600-2-2RT -600-2-4RT -600-2-6RT	1,20 1,20 1,23	0,66	0,28	5/8 5/8 11/16
1/2	1/4 3/8 1/2	-810-2-4RT -810-2-6RT -810-2-8RT	1,42	0,90	0,28 0,38 0,41	13/16
3/4	1/2	-1210-2-8RT	1,57	0,96	0,47	1 3/8
1	1	-1610-2-16RT	1,93	1,23	0,88	1 3/8
Габариты, мм						
3	1/8 1/4	-3M0-2-2RT -3M0-2-4RT	23,6 24,6	12,9	2,4	7/16 1/2
4	1/8 1/4	-4M0-2-2RT -4M0-2-4RT	25,4	13,7	2,4	1/2
6	1/8 1/4 3/8 1/2	-6M0-2-2RT -6M0-2-4RT -6M0-2-6RT -6M0-2-8RT	27,0 27,0 29,8 31,8	15,3	4,8	1/2 1/2 11/16 13/16
8	1/8 1/4 3/8 1/2	-8M0-2-2RT -8M0-2-4RT -8M0-2-6RT -8M0-2-8RT	28,8 28,8 30,6 32,6	16,2	4,8 6,4 6,4 6,4	9/16 9/16 11/16 13/16
10	1/4 3/8 1/2	-10M0-2-4RT -10M0-2-6RT -10M0-2-8RT	31,5 31,5 33,5	17,2	7,1 7,9 7,9	11/16 11/16 13/16
12	1/8 1/4 3/8 1/2 3/4	-12M0-2-2RT -12M0-2-4RT -12M0-2-6RT -12M0-2-8RT -12M0-2-12RT	36,0 36,0 36,0 36,0 39,8	22,8	4,8 7,1 9,5 9,5 9,5	13/16 13/16 13/16 13/16 1 1/16
14	1/2	-14M0-2-8RT	38,1	24,4	11,1	15/16
15	1/2	-15M0-2-8RT	38,1	24,4	11,9	15/16
16	3/8 1/2	-16M0-2-6RT -16M0-2-8RT	38,0	24,4	9,5 11,9	15/16
18	1/2 3/4	-18M0-2-8RT -18M0-2-12RT	39,8	24,4	11,9 15,1	1 1/16
20	1/2 3/4	-20M0-2-8RT -20M0-2-12RT	44,6	26,0	11,9 15,9	1 3/8
22	3/4 1	-22M0-2-12RT -22M0-2-16RT	44,6	26,0	15,9 18,3	1 3/8
25	3/4 1	-25M0-2-12RT -25M0-2-16RT	49,1	31,3	15,9 21,8	1 3/8
28	1	-28M0-2-16RT	64,0	36,6	21,8	41 мм
	1	B-28M0-2-16RT	55,4	31,6	22,2	1 11/16

Угольники с углом 90⁰

Переходник

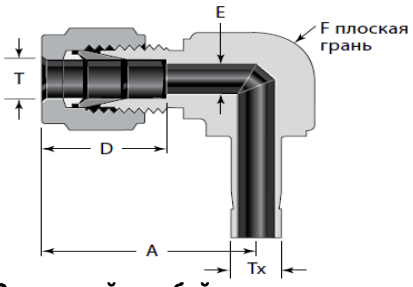

Наружный диаметр трубки		Основной код заказа	Габариты			
T	Tx		A	D	E	F, дюймы
Габариты, мм						
6	6	-6M0-2R-6M	27,0	15,3	4,6	1/2
12	12	-12M0-2R-12M	38,1	22,8	8,8	15/16

С наружной резьбой

Поворотные, цилиндрическая резьба ISO/BSP (серия PR)

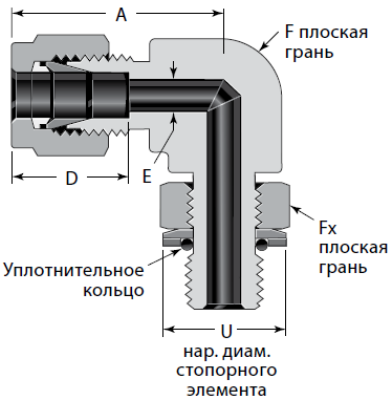

Наружн. диам. трубки	Размер резьбы ISO дюймы	Основной код заказа	Габариты					
			A	D	E①	F, дюймы	Fx, дюймы	U
Габариты, дюймы								
1/4	1/8	-400-2-2PR	1,06	0,60	0,16	1/2	9/16	0,60
	1/4	-400-2-4PR	1,14		0,19	5/8	3/4	0,80
3/8	1/4 3/8	-600-2-4PR -600-2-6PR	1,20 1,31	0,66	0,23 0,28	5/8 13/16	3/4 7/8	0,80 0,96
1/2	1/4 3/8 1/2	-810-2-4PR -810-2-6PR -810-2-8PR	1,42 1,42 1,50	0,90	0,23 0,31 0,41	13/16 13/16 15/16	3/4 7/8 1 1/16	0,80 0,96 1,16
5/8	1/2	-1010-2-8PR	1,50	0,96	0,47	15/16	1 1/16	1,16
3/4	1/2 3/4	-1210-2-8PR -1210-2-12PR	1,57	0,96	0,47 0,62	1 1/16	1 1/16 1 3/8	1,16 1,43
1	3/4 1	-1610-2-12PR -1610-2-16PR	1,93	1,23	0,62 0,78	1 3/8	1 3/8 1 5/8	1,43 1,82
Габариты, мм								
6	1/8 1/4	-6M0-2-2PR -6M0-2-4PR	27,0 29,0	15,3	4,0 4,8	1/2 5/8	9/16 3/4	15,2 20,3
8	1/8 1/4	-8M0-2-2PR -8M0-2-4PR	28,8 29,9	16,2	4,0 5,9	9/16 5/8	9/16 3/4	15,2 20,3
10	1/4 3/8	-10M0-2-4PR -10M0-2-6PR	33,5	17,2	5,9 7,9	13/16	3/4 7/8	20,3 24,4
12	1/4 3/8 1/2 3/4	-12M0-2-4PR -12M0-2-6PR -12M0-2-8PR -12M0-2-12PR	36,0 36,0 38,0 39,8	22,8	5,9 7,9 9,5 9,5	13/16 13/16 15/16 1 1/16	3/4 7/8 1 1/16 1 3/8	20,3 24,4 29,5 36,3

① Габарит E соответствует минимальному номинальному внутреннему диаметру. Данные фитинги могут иметь канал большего диаметра со стороны торца с трубной/цилиндрической резьбой.

Поворотные, цилиндрическая резьба SAE/MS (серия ST)

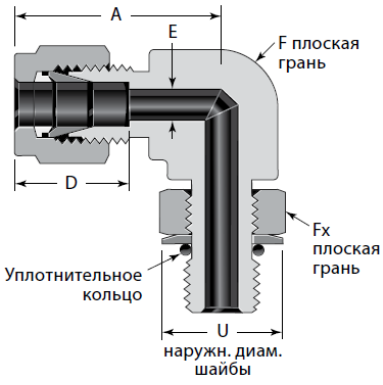

Наружн. диам. трубки	Размер резьбы SAE/MS	Основной код заказа	Габариты					
			A	D	E①	F, дюймы	Fx, дюймы	U
Габариты, дюймы								
1/4	7/16-20 9/16-18	-400-2-4ST -400-2-6ST	1,12 1,20	0,60	0,19	1/2 5/8	9/16 11/16	0,65 0,79
5/16	1/2-20	-500-2-5ST	1,19	0,64	0,23	9/16	5/8	0,72
3/8	7/16-20 9/16-18 3/4-16	-600-2-4ST -600-2-6ST -600-2-8ST	1,26 1,26 1,37	0,66	0,20 0,28 0,28	5/8 5/8 13/16	9/16 11/16 7/8	0,65 0,79 1,01
1/2	9/16-18 3/4-16	-810-2-6ST -810-2-8ST	1,48	0,90	0,28 0,41	13/16	11/16 7/8	0,79 1,01
5/8	7/8-14	-1010-2-10ST	1,56	0,96	0,50	15/16	1	1,16
3/4	1 1/16-12	-1210-2-12ST	1,63	0,96	0,62	1 1/16	1 1/4	1,44
7/8	1 3/16-12	-1410-2-14ST	1,70	1,02	0,72	1 3/16	1 3/8	1,59
1	1 5/16-12	-1610-2-16ST	1,99	1,23	0,88	1 3/8	1 1/2	1,73
1 1/4	1 5/8-12	-2000-2-20ST	2,67	1,62	1,09	1 11/16	1 7/8	2,16
1 1/2	1 7/8-12	-2400-2-24ST	3,07	1,97	1,34	2	2 1/8	2,45
2	2 1/2-12	-3200-2-32ST	4,22	2,66	1,81	2 3/4	2 3/4	3,16

Предлагаются поворотные фитинги с резьбой SAE/MS только в исполнении из нержавеющей и углеродистой стали.

Переход к цилиндрической резьбе SAE J1926/1 и ISO 11926-1.

Угольники с углом 90⁰

Приварные

Приварка враструб

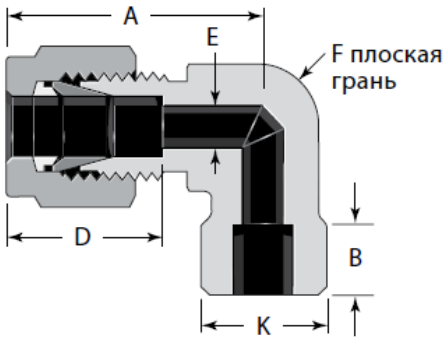

Наружный диаметр трубки	Размер приварного раструба	Основной код заказа	Габариты					
			A	B	D	E	F	K
Габариты, дюймы								
1/4	1/4	-400-9-4W	1,06	0,28	0,60	0,19	1/2	0,50
3/8	3/8	-600-9-6W	1,20	0,31	0,66	0,28	5/8	0,63
1/2	1/2	-810-9-8W	1,42	0,38	0,90	0,41	13/16	0,81
3/4	3/4	-1210-9-12W	1,57	0,44	0,96	0,62	1 1/16	1,06
1	1	-1610-9-16W	1,93	0,62	1,23	0,88	1 3/8	1,38

Приварка встык

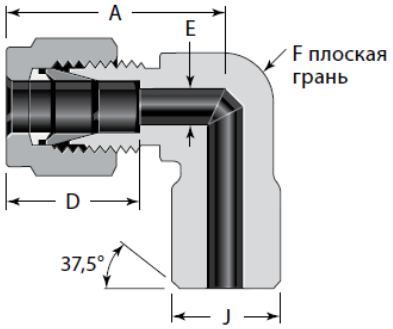

Наружный диаметр трубки	*Размер приварного патрубка*	*Основной код заказа*	*Габариты*				
			A	*D*	*E①*	*F*	*J*
Габариты, дюймы							
1/4	1/8 1/4	-400-2-2W -400-2-4W	1,06	0,60	0,19	1/2	0,405 0,540
3/8	1/4	-600-2-4W	1,20	0,66	0,28	5/8	0,540
1/2	1/2	-810-2-8W	1,42	0,90	0,41	13/16	0,840
3/4	3/4	-1210-2-12W	1,57	0,96	0,62	1 1/16	1,050

① Габарит E соответствует минимальному номинальному внутреннему диаметру. Данные фитинги могут иметь канал большего диаметра со стороны привариваемого патрубка. Толщина стенок трубы со стороны привариваемого патрубка основана на трубном сортаменте 80.

Угольники с углом 90⁰

С внутренней резьбой

Резьба NPT

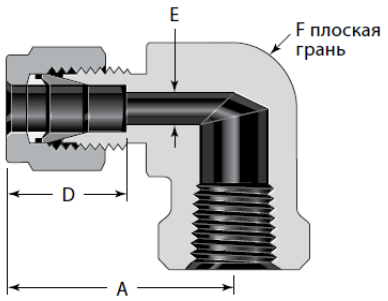

Наружн. диам. трубки	*Размер резьбы NPT*	*Основной код заказа*	*Габариты*			
			A	*D*	*E*	*F*
Габариты, дюймы						
1/8	1/8 1/4	-200-8-2 -200-8-4	0,97 1,08	0,50	0,09	1/2 11/16
3/16	1/8	-300-8-2	1,00	0,54	0,12	1/2
1/4	1/8 1/4 3/8 1/2	-400-8-2 -400-8-4 -400-8-6 -400-8-8	1,06 1,17 1,25 1,36	0,60	0,19	1/2 11/16 13/16 1
5/16	1/8 1/4	-500-8-2 -500-8-4	1,13 1,20	0,64	0,25	9/16 11/16
3/8	1/8 1/4 3/8 1/2	-600-8-2 -600-8-4 -600-8-6 -600-8-8	1,20 1,23 1,31 1,42	0,66	0,28	5/8 11/16 13/16 1
1/2	1/4 3/8 1/2	-810-8-4 -810-8-6 -810-8-8	1,42 1,42 1,53	0,90	0,41	13/16 13/16 1
5/8	3/8 1/2	-1010-8-6 -1010-8-8	1,50 1,57	0,96	0,50	15/16 1 1/16
3/4	1/2 3/4	-1210-8-8 -1210-8-12	1,57 1,76	0,96	0,62	1 1/16 1 3/8
7/8	3/4	-1410-8-12	1,76	1,02	0,72	1 3/8
1	3/4 1	-1610-8-12 -1610-8-16	1,93 2,11	1,23	0,88	1 3/8 1 11/16
Габариты, мм						
6	1/8 1/4 1/2	-6M0-8-2 -6M0-8-4 -6M0-8-8	27,0 29,8 34,6	15,3	4,8	1/2 11/16 1
8	1/4	-8M0-8-4	30,6	16,2	6,4	11/16
10	1/8 1/4	-10M0-8-2 -10M0-8-4	31,5 33,5	17,2	7,9	11/16 13/16
12	1/4 1/2	-12M0-8-4 -12M0-8-8	36,0 38,8	22,8	9,5	13/16 1
16	1/2	-16M0-8-8	39,5	24,4	12,7	1 1/16

Угольники с углом 45⁰

С наружной резьбой

Резьба NPT

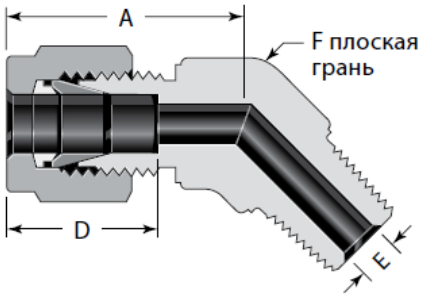

Наружн. диам. трубки	Размер резьбы NPT	Основной код заказа	Габариты			
			A	D	E①	F
Габариты, дюймы						
1/4	1/8 1/4	-400-5-2 -400-5-4	0,97	0,60	0,19	1/2
3/8	1/8 1/4 3/8	-600-5-2 -600-5-4 -600-5-6	1,10 1,10 1,15	0,66	0,19 0,28 0,28	5/8 5/8 13/16
1/2	3/8 1/2	-810-5-6 -810-5-8	1,26	0,90	0,38 0,41	13/16
3/4	3/4	-1210-5-12	1,33	0,96	0,62	1 1/16
1	1	-1610-5-16	1,59	1,23	0,88	1 3/8

① Габарит E соответствует минимальному номинальному внутреннему диаметру. Данные фитинги могут иметь канал большего диаметра со стороны торца с трубной/ цилиндрической резьбой.

Поворотные, цилиндрическая резьба SAE/MS (серия ST)

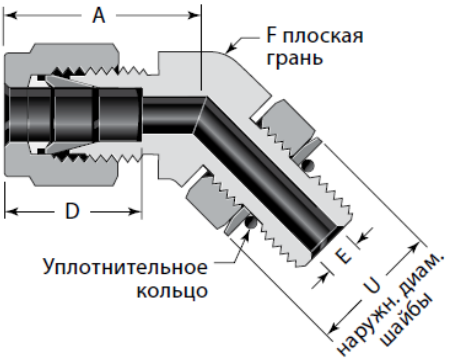

Наружн. диам. трубки	*Размер резьбы SAE/MS*	*Основной код заказа*	*Габариты*				
			A	*D*	*E①*	*F*	*U*
Габариты, дюймы							
1/4	7/16-20	-400-5-4ST	1,01	0,60	0,19	1/2	0,65
3/8	9/16-18	-600-5-6ST	1,10	0,66	0,28	5/8	0,79
1/2	3/4-16	-810-5-8ST	1,26	0,90	0,41	13/16	1,01
3/4	1 1/16-12	-1210-5-12ST	1,33	0,96	0,62	1 1/16	1,44
1	1 5/16-12	-1610-5-16ST	1,59	1,23	0,88	1 3/8	1,73

① Габарит E соответствует минимальному номинальному внутреннему диаметру. Данные фитинги могут иметь канал большего диаметра со стороны торца с трубной/цилиндрической резьбой.

Предлагаются поворотные фитинги с резьбой SAE/MS только в исполнении из нержавеющей и углеродистой стали.

Переход к цилиндрической резьбе SAE J1926/1 и ISO 11926-1.

Тройники

Муфты

Муфта

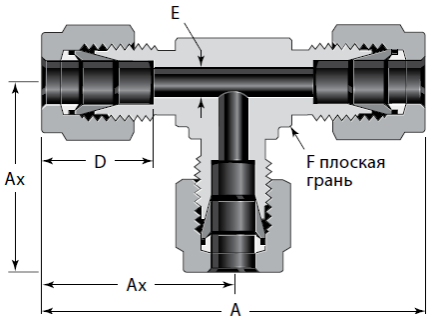

Наружн. диам. трубки	Основной код заказа	Габариты				
		A	Ax	D	E	F
Габариты, дюймы						
1/16	-100-3	1,40	0,70	0,34	0,05	3/8
1/8	-200-3	1,76	0,88	0,50	0,09	3/8
3/16	-300-3	1,92	0,96	0,54	0,12	7/16
1/4	-400-3	2,12	1,06	0,60	0,19	1/2
5/16	-500-3	2,34	1,17	0,64	0,25	5/8
3/8	-600-3	2,40	1,20	0,66	0,28	5/8
1/2	-810-3	2,84	1,42	0,90	0,41	13/16
5/8	-1010-3	3,06	1,53	0,96	0,50	1
3/4	-1210-3	3,14	1,57	0,96	0,62	1 1/16
7/8	-1410-3	3,52	1,76	1,02	0,72	1 3/8
1	-1610-3	3,86	1,93	1,23	0,88	1 3/8
1 1/8	-1810-3	4,34	2,17	1,23	0,97	1 11/16
1 1/4	-2000-3	5,34	2,67	1,62	1,09	1 11/16
1 1/2	-2400-3	6,20	3,10	1,97	1,34	2
2	-3200-3	8,44	4,22	2,66	1,81	2 3/4
Габариты, мм						
2	-2M0-3	44,7	22,3	12,9	1,7	3/8
3	-3M0-3	44,7	22,3	12,9	2,4	3/8
4	-4M0-3	50,8	25,4	13,7	2,4	1/2
6	-6M0-3	53,9	27,0	15,3	4,8	1/2
8	-8M0-3	59,7	29,9	16,2	6,4	5/8
10	-10M0-3	63,0	31,5	17,2	7,9	11/16
12	-12M0-3	72,0	36,0	22,8	9,5	13/16
14	-14M0-3	77,6	38,8	24,4	11,1	1
15	-15M0-3	77,6	38,8	24,4	11,9	1
16	-16M0-3	77,6	38,8	24,4	12,7	1
18	-18M0-3	79,6	39,8	24,4	15,1	1 1/16
20	-20M0-3	89,3	44,6	26,0	15,9	1 3/8
22	-22M0-3	89,3	44,6	26,0	18,3	1 3/8
25	-25M0-3	98,3	49,1	31,3	21,8	1 3/8
28	-28M0-3	128	64,0	36,6	21,8	41 мм
	B-28M0-3	103	51,4	31,6	24,6	1 11/16
30	-30M0-3	140	69,9	39,6	26,2	46 мм
32	-32M0-3	145	72,3	42,0	28,6	46 мм
38	-38M0-3	168	84,0	49,4	33,7	55 мм
50	-50M0-3	211	106	65,0	45,2	2 3/4

Переходная муфта (дюймовая)

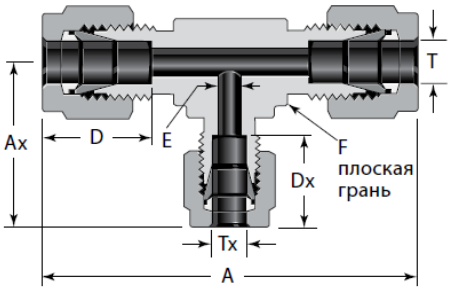

Наружн. диам. трубки		Основной код заказа	Габариты					
T	Tx		A	Ax	D	Dx	E	F
Габариты, дюймы								
3/8	1/4	-600-3-6-4	2,40	1,14	0,66	0,60	0,19	5/8
1/2	1/4 3/8	-810-3-8-4 -810-3-8-6	2,84	1,25 1,31	0,90	0,60 0,66	0,19 0,28	13/16
5/8	3/8	-1010-3-10-6	3,06	1,42	0,96	0,66	0,28	1
3/4	3/8 1/2	-1210-3-12-6 -1210-3-12-8	3,14	1,46 1,57	0,96	0,66 0,90	0,28 0,41	1 1/16
1	3/8 1/2 3/4	-1610-3-16-6 -1610-3-16-8 -1610-3-16-12	3,86	1,65 1,76 1,76	1,23	0,66 0,90 0,96	0,28 0,41 0,62	1 3/8
1 1/4	1	-2000-3-20-16	5,34	2,17	1,62	1,23	0,88	1 11/16
1 1/2	1	-2400-3-24-16	6,20	2,36	1,97	1,23	0,88	2
2	1	-3200-3-32-16	8,44	2,79	2,66	1,23	0,88	2 3/4

Тройники

Переходная муфта (метрическая)

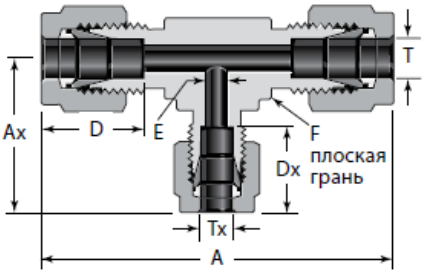

Наружн. диам. трубки		Основной код заказа	Габариты					
T	Tx		A	Ax	D	Dx	E	F, дюймы
Габариты, мм								
3	6	-3M0-3-3M-6M	49,3	26,9	12,9	15,3	2,4	1/2
8		-8M0-3-8M-6M	59,9	29,0	16,2	15,3	4,8	5/8
10		-10M0-3-10M-6M	63,0	29,7	17,2	15,3	4,8	11/16
12		-12M0-3-12M-6M	72,0	31,8	22,8	15,3	4,8	13/16
15	12	-15M0-3-15M-12M	77,7	38,9	24,4	22,8	9,5	1
16		-16M0-3-16M-12M	77,6	38,9	24,4	22,8	9,5	1
18		-18M0-3-18M-12M	79,8	39,9	24,4	22,8	9,5	1 1/16
22		-22M0-3-22M-12M	89,4	44,7	26,0	22,8	9,5	1 3/8
25		-25M0-3-25M-12M	98,0	44,7	31,3	22,8	9,5	1 3/8

Переходная муфта

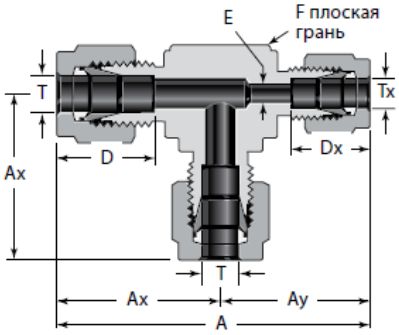

Наружный диаметр трубки		*Основной код заказа*	*Габариты*						
T	*Tx*		*A*	*Ax*	*Ay*	*D*	*Dx*	*E*	*F*
Габариты, дюймы									
3/8	1/4	-600-3-4-6	2,34	1,20	1,14	0,66	0,60	0,19	5/8

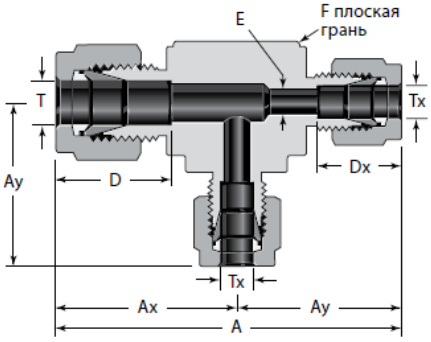

Наружный диаметр трубки		*Основной код заказа*	*Габариты*						
T	*Tx*		*A*	*Ax*	*Ay*	*D*	*Dx*	*E*	*F*
Габариты, дюймы									
1/2	3/8	-810-3-6-6	2,73	1,42	1,31	0,90	0,66	0,28	13/16
5/8		-1010-3-6-6	2,95	1,53	1,42	0,96	0,66	0,28	1
3/4		-1210-3-6-6	3,03	1,57	1,46	0,96	0,66	0,28	1 1/16

Тройники

Переходная муфта

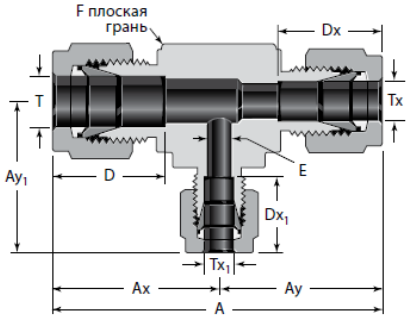

Наружный диаметр трубки			Основной код заказа	Габариты								
T	Tx	Tx1		A	Ax	Ay	Ay1	D	Dx	Dx1	E	F
Габариты, дюймы												
5/8	1/2	3/8	-1010-3-8-6	3,06	1,53	1,53	1,42	0,96	0,90	0,66	0,28	1
3/4	1/2		-1210-3-8-6	3,14	1,57	1,57	1,46	0,96	0,90			1 1/16
1	3/4		-1610-3-12-6	3,69	1,93	1,76	1,65	1,23	0,96			1 3/8

С наружной резьбой

Ввертные с отводом, резьба NPT (серия TTM)

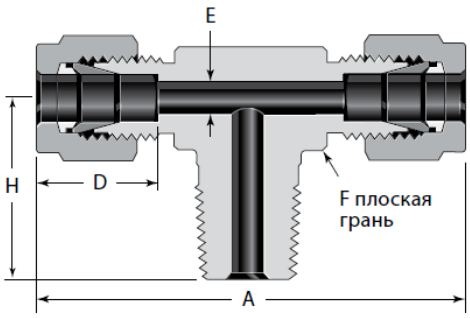

Наружный диаметр трубки	Размер резьбы NPT дюймы	Основной код заказа	Габариты				
			A	D	E①	F, дюймы	H
Габариты, дюймы							
1/8	1/8 1/4	-200-3TTM -200-3-4TTM	1,86 1,94	0,50	0,09	7/16 1/2	0,70 0,92
3/16	1/8	-300-3TTM	1,92	0,54	0,12	7/16	0,70
1/4	1/8 1/4	-400-3TTM -400-3-4TTM	2,12	0,60	0,19	1/2	0,74 0,92
5/16	1/8	-500-3TTM	2,34	0,64	0,19	5/8	0,82
3/8	1/4 3/8	-600-3TTM -600-3-6TTM	2,40 2,62	0,66	0,28	5/8 13/16	1,00 1,11
1/2	3/8 1/2	-810-3TTM -810-3-8TTM	2,84	0,90	0,38 0,41	13/16	1,11 1,30
5/8	1/2	-1010-3TTM	3,06	0,96	0,47	1	1,41
3/4	3/4	-1210-3TTM	3,14	0,96	0,62	1 1/16	1,45
Габариты, мм							
6	1/8 1/4	-6M0-3TTM -6M0-3-4TTM	53,9	15,3	4,8	1/2	18,8 23,4
8	1/8 1/4	-8M0-3TTM -8M0-3-4TTM	59,7	16,2	4,8 6,4	5/8	20,8 25,4
10	1/4	-10M0-3TTM	67,0	17,2	7,1	13/16	26,2
12	3/8 1/4 1/2	-12M0-3TTM -12M0-3-4TTM -12M0-3-8TTM	72,0	22,8	9,5 7,1 9,5	13/16	28,2 28,2 33,0
16	1/2	-16M0-3TTM	77,6	24,4	11,9	1	35,8

① Габарит E соответствует минимальному номинальному внутреннему диаметру. Данные фитинги могут иметь канал большего диаметра со стороны торца с трубной/цилиндрической резьбой.

Тройники

С наружной резьбой

Ввертные, резьба NPT (серия TMT)

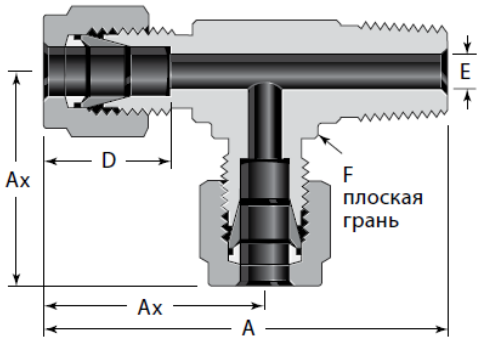

Наружный диаметр трубки	Размер резьбы NPT дюймы	Основной код заказа	Габариты				
			A	Ax	D	E①	F, дюймы
Габариты, дюймы							
1/8	1/8 1/4	-200-3TMT -200-3-4TMT	1,63 1,89	0,93 0,97	0,50	0,09	7/16 1/2
3/16	1/8	-300-3TMT	1,66	0,96	0,54	0,12	7/16
1/4	1/8 1/4	-400-3TMT -400-3-4TMT	1,80 1,98	1,06	0,60	0,19	1/2
5/16	1/8	-500-3TMT	1,99	1,17	0,64	0,19	5/8
3/8	1/4 3/8	-600-3TMT -600-3-6TMT	2,20 2,42	1,20 1,31	0,66	0,28	5/8 13/16
1/2	3/8 1/2	-810-3TMT -810-3-8TMT	2,53 2,72	1,42	0,90	0,38 0,41	13/16
5/8	1/2	-1010-3TMT	2,88	1,50	0,96	0,47	15/16
3/4	3/4	-1210-3TMT	3,02	1,57	0,96	0,62	1 1/16
Габариты, мм							
6	1/8 1/4	-6M0-3TMT -6M0-3-4TMT	45,8 50,3	27,0	15,3	4,8	1/2
8	1/4	-8M0-3-4TMT	55,3	29,9	16,2	6,4	5/8
12	1/4 1/2	-12M0-3-4TMT -12M0-3-8TMT	64,2 69,0	36,0	22,8	7,1 9,5	13/16
16	1/2	-16M0-3TMT	73,1	38,0	24,4	11,9	15/16

① Габарит E соответствует минимальному номинальному внутреннему диаметру. Данные фитинги могут иметь канал большего диаметра со стороны торца с трубной/цилиндрической резьбой.

Поворотные, ввертные с отводом, цилиндрическая резьба SAE/MS (серия TTS)

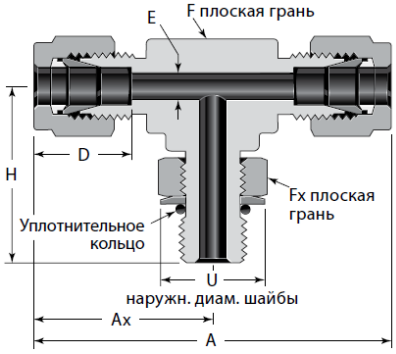

Наружн. диам. трубки	*Размер резьбы SAE/MS*	*Основной код заказа*	*Габариты*							
			A	*Ax*	*D*	*E①*	*F*	*Fx*	*H*	*U*
Габариты, дюймы										
1/4	7/16-20	-400-3TTS	2,24	1,12	0,60	0,19	1/2	9/16	1,12	0,65
3/8	9/16-18	-600-3TTS	2,52	1,26	0,66	0,28	5/8	11/16	1,27	0,79
1/2	3/4-16	-810-3TTS	2,96	1,48	0,90	0,41	1 3/16	7/8	1,49	1,01
3/4	1 1/16-12	-1210-3TTS	3,26	1,63	0,96	0,62	1 1/16	1 1/4	1,92	1,44
1	1 5/16-12	-1610-3TTS	3,98	1,99	1,23	0,88	1 3/8	1 1/2	2,11	1,73
1 1/4	1 5/8-12	-2000-3TTS	5,34	2,67	1,62	1,09	1 11/16	1 7/8	2,29	2,16
1 1/2	1 7/8-12	-2400-3TTS	6,14	3,07	1,97	1,34	2	2 1/8	2,45	2,45

① Габарит E соответствует минимальному номинальному внутреннему диаметру. Данные фитинги могут иметь канал большего диаметра со стороны торца с трубной/цилиндрической резьбой.

Предлагаются поворотные фитинги с резьбой SAE/MS только в исполнении из нержавеющей и углеродистой стали.
Переход к цилиндрической резьбе SAE J1926/1 и ISO 11926-1.

Тройники

С наружной резьбой

Поворотные, ввертные с отводом, цилиндрическая резьба ISO/BSP (серия TTR)

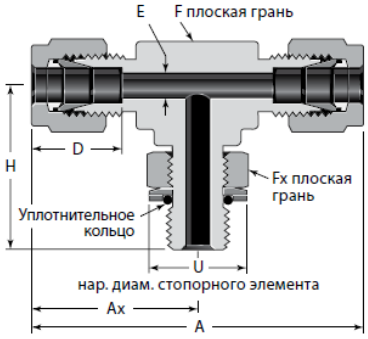

Наружн. диам. трубки	Размер резьбы ISO дюймы	Основной код заказа	Габариты							
			A	Ax	D	E①	F, дюймы	Fx, дюймы	H	U
Габариты, дюймы										
1/4	1/8 1/4	-400-3TTR -400-3-4TTR	2,12 2,28	1,06 1,14	0,60	0,16 0,19	1/2 5/8	9/16 3/4	1,04 1,27	0,60 0,80
3/8	1/4	-600-3TTR	2,40	1,20	0,66	0,23	5/8	3/4	1,27	0,80
1/2	3/8 1/2	-810-3TTR -810-3-8TTR	2,84 3,00	1,42 1,50	0,90	0,31 0,41	13/16 15/16	7/8 1 1/16	1,46 1,71	0,96 1,16
5/8	1/2	-1010-3TTR	3,00	1,50	0,96	0,47	15/16	1 1/16	1,71	1,16
3/4	3/4 1/2	-1210-3TTR -1210-3-8TTR	3,14	1,57	0,96	0,62 0,47	1 1/16	1 3/8 1 1/16	1,92 1,78	1,43 1,16
1	1	-1610-3TTR	3,86	1,93	1,23	0,78	1 3/8	1 5/8	2,11	1,92
Габариты, мм										
6	1/8 1/4	-6M0-3TTR -6M0-3-4TTR	53,9 58,0	27,0 29,0	15,3	4,0 4,8	1/2 5/8	9/16 3/4	26,4 32,2	15,2 20,3
8	1/8 1/4	-8M0-3TTR -8M0-3-4TTR	57,7 59,7	30,0	16,2	4,0 5,9	9/16 5/8	9/16 3/4	28,4 32,3	15,2 20,3
10	1/4	-10M0-3TTR	67,0	33,5	17,2	5,9	13/16	3/4	35,1	20,3
12	3/8 1/2	-12M0-3TTR -12M0-3-8TTR	72,0 76,1	36,1 38,1	22,8	7,9 9,5	13/16 5/16	7/8 1 1/16	37,1 43,4	24,4 29,5

① Габарит E соответствует минимальному номинальному внутреннему диаметру. Данные фитинги могут иметь канал большего диаметра со стороны торца с трубной/цилиндрической резьбой.

Поворотные, ввертные, цилиндрическая резьба SAE/MS (серия TST)

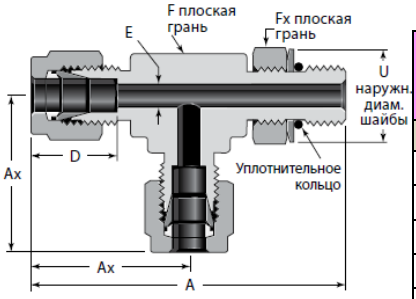

Наружн. диам. трубки	Размер резьбы SAE/MS	Основной код заказа	Габариты						
			A	Ax	D	E①	F	Fx	U
Габариты, дюймы									
1/4	7/16-20	-400-3TST	2,24	1,12	0,60	0,19	1/2	9/16	0,65
3/8	9/16-18	-600-3TST	2,53	1,26	0,66	0,28	5/8	11/16	0,79
1/2	3/4-16	-810-3TST	2,97	1,48	0,90	0,41	13/16	7/8	1,01
3/4	1 1/16-12	-1210-3TST	3,55	1,63	0,96	0,62	1 1/16	1 1/4	1,44
1	1 5/16-12	-1610-3TST	4,10	1,99	1,23	0,88	1 3/8	1 1/2	1,73
1 1/4	1 5/8-12	-2000-3TST	4,96	2,67	1,62	1,09	1 11/16	1 7/8	2,16
1 1/2	1 7/8-12	-2400-3TST	5,45	3,07	1,97	1,34	2	2 1/8	2,45
2	2 1/2-12	-3200-3TST	7,04	4,22	2,66	1,81	2 3/4	2 3/4	3,16

① Габарит E соответствует минимальному номинальному внутреннему диаметру. Данные фитинги могут иметь канал большего диаметра со стороны торца с трубной/цилиндрической резьбой.

Тройники

С наружной резьбой

Поворотные, ввертные, цилиндрическая резьба ISO/BSP (серия TRT)

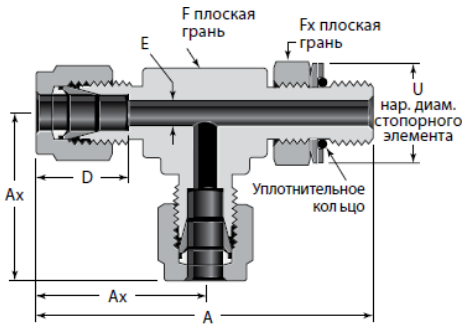

Наружн. диам. трубки	Размер резьбы ISO дюймы	Основной код заказа	Габариты						
			A	Ax	D	E①	F, дюймы	Fx, дюймы	U
Габариты, дюймы									
1/4	1/8 1/4	-400-3TRT -400-3-4TRT	2,10 2,41	1,06 1,14	0,60	0,16 0,19	1/2 5/8	9/16 3/4	0,60 0,80
3/8	1/4	-600-3TRT	2,47	1,20	0,66	0,23	5/8	3/4	0,80
1/2	3/8 1/2	-810-3TRT -810-3-8TRT	2,88 3,21	1,42 1,50	0,90	0,31 0,41	13/16 15/16	7/8 1 1/16	0,96 1,16
5/8	1/2	-1010-3TRT	3,21	1,50	0,96	0,47	15/16	1 1/16	1,16
3/4	3/4 1/2	-1210-3TRT -1210-3-8TRT	3,49 3,35	1,57	0,96	0,62 0,47	1 1/16	1 3/8 1 1/16	1,43 1,16
1	1	-1610-3TRT	4,04	1,93	1,23	0,78	1 3/8	1 5/8	1,82
Габариты, мм									
6	1/8 1/4	-6M0-3TRT -6M0-3-4TRT	53,4 61,2	27,0 29,0	15,3	4,0 4,8	1/2 5/8	9/16 3/4	15,2 20,3
8	1/8 1/4	-8M0-3TRT -8M0-3-4TRT	56,3 62,1	28,8 29,9	16,2	4,0 6,4	9/16 5/8	9/16 3/4	15,2 20,3
10	1/4	-10M0-3TRT	68,6	33,5	17,2	5,9	13/16	3/4	20,3
12	3/8 1/2	-12M0-3TRT -12M0-3-8TRT	73,1 81,5	36,0 38,0	22,8	7,9 9,5	13/16 15/16	7/8 1 1/16	24,4 29,5

① Габарит E соответствует минимальному номинальному внутреннему диаметру. Данные фитинги могут иметь канал большего диаметра со стороны торца с трубной/цилиндрической резьбой.

С внутренней резьбой

Навертные, резьба NPT (серия TFT)

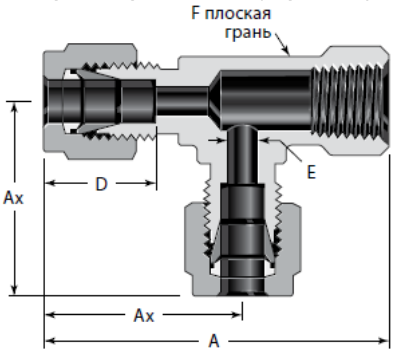

Наружн. диам. трубки	Размер резьбы NPT дюймы	Основной код заказа	Габариты				
			A	Ax	D	E	F, дюймы
Габариты, дюймы							
1/8	1/8	-200-3TFT	1,72	0,97	0,50	0,09	1/2
1/4	1/8 1/4	-400-3TFT -400-3-4TFT	1,81 2,05	1,06 1,17	0,60	0,19	1/2 11/16
3/8	1/4	-600-3TFT	2,11	1,23	0,66	0,28	11/16
1/2	3/8 1/2	-810-3TFT -810-3-8TFT	2,30 2,69	1,42 1,57	0,90	0,41	13/16 1 1/16
3/4	3/4	-1210-3TFT	3,01	1,76	0,96	0,62	1 3/8
1	3/4 1	-1610-3-12TFT -1610-3TFT	3,18 3,61	1,93 2,11	1,23	0,88	1 3/8 1 11/16
Габариты, мм							
6	1/8 1/4	-6M0-3TFT -6M0-3-4TFT	46,0 52,1	27,0 29,8	15,3	4,8	1/2 11/16
8	1/8 1/4	-8M0-3TFT -8M0-3-4TFT	48,9 53,0	29,9 30,6	16,2	6,4	5/8 11/16
10	1/4	-10M0-3TFT	55,9	33,5	17,2	7,9	13/16
12	1/4 3/8 1/2	-12M0-3-4TFT -12M0-3TFT -12M0-3-8TFT	58,4 58,4 68,3	36,0 36,0 39,8	22,8	9,5 10,3 9,5	13/16 13/16 1 1/16
16	1/2	-16M0-3TFT	68,2	39,8	24,4	12,7	1 1/16

Тройники

С внутренней резьбой

Навертные с отводом, резьба NPT (серия TTF)

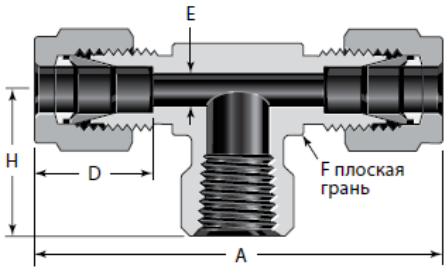

Наружн. диам. трубки	Размер резьбы NPT дюймы	Основной код заказа	Габариты				
			A	D	E	F, дюймы	H
Габариты, дюймы							
1/8	1/8	-200-3TTF	1,94	0,50	0,09	1/2	0,75
1/4	1/8 1/4	-400-3TTF -400-3-4TTF	2,12 2,34	0,60	0,19	1/2 11/16	0,75 0,88
3/8	1/4 3/8 1/2	-600-3TTF -600-3-6TTF -600-3-8TTF	2,46 2,62 2,84	0,66	0,28	11/16 13/16 1	0,88 0,88 1,12
1/2	1/4 3/8 1/2	-810-3-4TTF -810-3TTF -810-3-8TTF	2,84 2,84 3,06	0,90	0,41	13/16 13/16 1	0,88 0,88 1,12
5/8	1/2	-1010-3TTF	3,06	0,96	0,50	1	1,12
3/4	3/4	-1210-3TTF	3,52	0,96	0,62	1 3/8	1,25
1	3/4 1	-1610-3-12TTF -1610-3TTF	3,86 4,22	1,23	0,88	1 3/8 1 11/16	1,25 1,50
Габариты, мм							
6	1/8 1/4	-6M0-3TTF -6M0-3-4TTF	53,9 59,5	15,3	4,8	1/2 11/16	19,0 22,4
8	1/8 1/4	-8M0-3TTF -8M0-3-4TTF	59,7 61,2	16,2	6,4	5/8 11/16	19,0 22,4
10	1/4	-10M0-3TTF	67,0	17,2	7,9	13/16	22,4
12	1/4 3/8 1/2	-12M0-3-4TTF -12M0-3TTF -12M0-3-8TTF	72,0 72,0 77,7	22,8	9,5	13/16 13/16 1	22,4 22,4 28,4
16	1/2	-16M0-3TTF	77,6	24,4	12,7	1	28,4

Крестовина

Соединительная

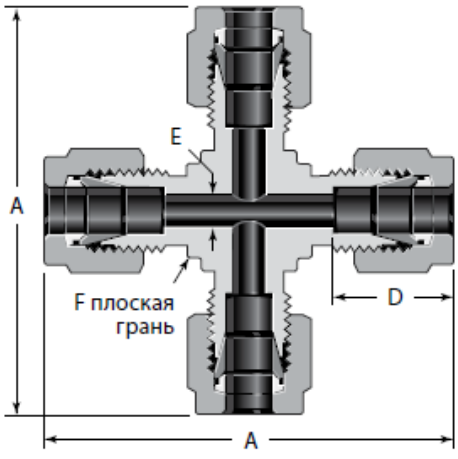

Наружн. диам. трубки	Основной код заказа	Габариты			
		A	D	E	F, дюймы
Габариты, дюймы					
1/8	-200-4	1,76	0,50	0,09	3/8
1/4	-400-4	2,12	0,60	0,19	1/2
5/16	-500-4	2,34	0,64	0,25	5/8
3/8	-600-4	2,40	0,66	0,28	5/8
1/2	-810-4	2,84	0,90	0,41	13/16
3/4	-1210-4	3,14	0,96	0,62	1 1/16
1	-1610-4	3,86	1,23	0,88	1 3/8
Габариты, мм					
3	-3M0-4	44,7	12,9	2,4	3/8
6	-6M0-4	53,9	15,3	4,8	1/2
8	-8M0-4	59,7	16,2	6,4	5/8
10	-10M0-4	67,0	17,2	7,9	13/16
12	-12M0-4	72,0	22,8	9,5	13/16
16	-16M0-4	74,0	24,4	12,7	15/16
18	-18M0-4	76,6	24,4	15,1	1 1/16
20	-20M0-4	89,3	26,0	15,9	1 3/8
22	-22M0-4	89,4	26,0	18,3	5/8
25	-25M0-4	98,3	31,3	21,8	1 3/8

Сантехнические фланцевые фитинги

Фланец типа Kwik-Clamp, скомпонованный с трубным обжимным фитингом Swagelok

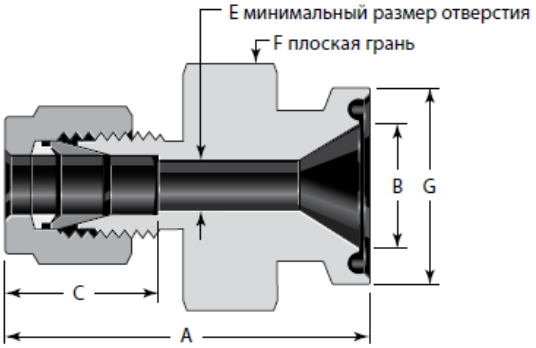

Наружный диаметр трубки дюймы	Размер фланца дюймы	Код заказа	Габариты, мм (дюймы)					
			A	B	C	E	F, дюймы	G
1/4	1/2	SS-400-SC-8	39,9 (1,57)	9,4 (0,37)	15,2 (0,60)	4,8 (0,19)	1	24,9 (0,98)
	3/4	SS-400-SC-12	39,9 (1,57)	15,7 (0,62)	15,2 (0,60)	4,8 (0,19)	1	24,9 (0,98)
	1	SS-400-SC-16	39,9 (1,57)	22,1 (0,87)	15,2 (0,60)	4,8 (0,19)	13/16	50,3 (1,98)
	1 1/2	SS-400-SC-24	44,4 (1,75)	34,8 (1,37)	15,2 (0,60)	4,8 (0,19)	1 1/4	50,3 (1,98)
3/8	1/2	SS-600-SC-8	41,4 (1,63)	9,4 (0,37)	16,8 (0,66)	7,1 (0,28)	1	24,9 (0,98)
	3/4	SS-600-SC-12	41,4 (1,63)	15,7 (0,62)	16,8 (0,66)	7,1 (0,28)	1	24,9 (0,98)
	1	SS-600-SC-16	41,4 (1,63)	22,1 (0,87)	16,8 (0,66)	7,1 (0,28)	13/16	50,3 (1,98)
	1 1/2	SS-600-SC-24	43,7 (1,72)	34,8 (1,37)	16,8 (0,66)	7,1 (0,28)	1 1/4	50,3 (1,98)
1/2	1/2	SS-810-SC-8	44,2 (1,74)	9,4 (0,37)	22,9 (0,90)	9,4 (0,37)	1	24,9 (0,98)
	3/4	SS-810-SC-12	44,2 (1,74)	15,7 (0,62)	22,9 (0,90)	10,2 (0,40)	1	24,9 (0,98)
	1	SS-810-SC-16	44,2 (1,74)	22,1 (0,87)	22,9 (0,90)	10,2 (0,40)	13/16	50,3 (1,98)
	1 1/2	SS-810-SC-24	45,7 (1,80)	34,8 (1,37)	22,9 (0,90)	10,2 (0,40)	1 1/4	50,3 (1,98)
1	1	SS-1610-SC-16	48,8 (1,92)	22,1 (0,87)	31,5 (1,24)	22,1 (0,87)	1 1/4	50,3 (1,98)
	2	SS-1610-SC-32	63,5 (2,50)	47,5 (1,87)	31,5 (1,24)	22,1 (0,87)	2 3/4	64,0 (2,52)

Фитинги с измерительной диафрагмой

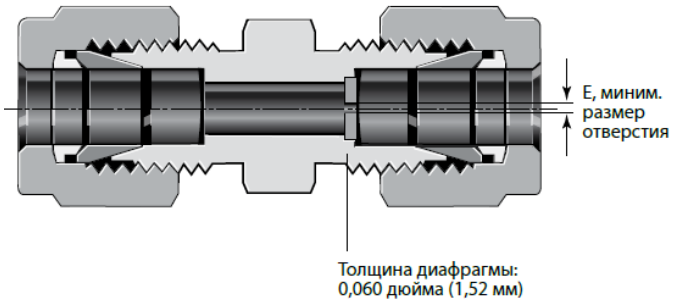

- ✓ Ограничивают расход в технологических и аналитических системах.
- ✓ В стандартном исполнении изготавливаются из нерж. стали 316. При заказе торцевого соединения из другого материала измерительная диафрагма предлагается из соответствующего материала.

Минимальный размер условного прохода (размер E), который можно получить в измерительной диафрагме с помощью механического сверления, составляет 0,3 мм (0,01 дюйма). Размеры условного прохода от 0,03 мм (0,001 дюйма) до 0,23 мм (0,009 дюйма) можно получить с помощью лазерного сверления.
Максимальный размер условного прохода (E), который доступен для выбора, зависит от размера трубного обжимного фитинга. См. максимальный размер E, достижимый для соответствующего размера фитинга.

Максимальный размер E

Наруж. диам. трубки фитинга	E
Габариты, дюймы	
1/8	0,07
3/16	0,117
1/4	0,164
5/16	0,211
3/8	0,258
1/2	0,352
5/8	0,446
3/4	0,539
7/8	0,633
1	0,727
1 1/4	0,891
1 1/2	1,090
2	1,394

Трубные переходники

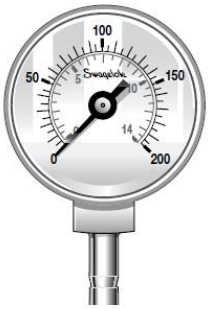

Решение проблем совмещения компонентов и экономия складской площади
Трубные переходники Swagelok помогают решить проблемы совмещения компонентов и экономят складскую площадь. Трубные переходники Swagelok могут использоваться совместно с любыми трубными обжимными фитингами Swagelok, представленными в данном каталоге.
Таким образом, выгодно держать на складе проходные угольники и тройники различных типоразмеров и из разных материалов наряду с часто используемыми переходниками Swagelok, это устраняет необходимость создания запасов специальных угольников и тройников.

Типичная проблема совмещения
При монтаже угольников или тройников часто бывает сложно совместить фитинг с нужным отводом.





1. На этом примере при монтаже требуется присоединить трубку к торцевому соединению с внутренней резьбой.



2. После затяжки трубного соединения угольник с наружной резьбой оказывается направленным не в сторону нужного отвода. Ослабление затяжки трубного соединения может привести к утечке по резьбе.

Решение Swagelok
Используя трубный переходник Swagelok в сочетании с проходными угольником или тройником , этих проблем можно избежать.



3. Ввернуть наружную резьбу переходника Swagelok в торец с внутренней резьбой.



4. Присоединить проходные угольник или тройник Swagelok с переходником, затянув этот фитинг при помощи ключа, удерживая при этом проходные угольник или тройник в нужном направлении. Вставить трубку в другой торец угольника или тройника Swagelok и смонтировать фитинг.

Трубные переходники

С наружной резьбой

Резьба NPT

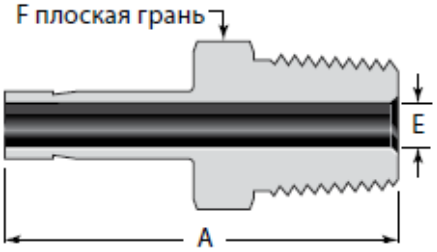

25 мм/1 дюйм и менее

Наружный диаметр трубки	*Размер резьбы NPT дюймы*	*Основной код заказа*	*Габариты*		
			A	*E①*	*F*
Габариты, дюймы					
1/8	1/8 1/4	-2-TA-1-2 -2-TA-1-4	1,16 1,37	0,08	7/16 9/16
3/16	1/8 1/4	-3-TA-1-2 -3-TA-1-4	1,19 1,40	0,12	7/16 9/16
1/4	1/8 1/4 3/8 1/2	-4-TA-1-2 -4-TA-1-4 -4-TA-1-6 -4-TA-1-8	1,25 1,46 1,49 1,71	0,17	7/16 9/16 11/16 7/8
5/16	1/8 1/4	-5-TA-1-2 -5-TA-1-4	1,29 1,50	0,19 0,22	7/16 9/16
3/8	1/8 1/4 3/8 1/2	-6-TA-1-2 -6-TA-1-4 -6-TA-1-6 -6-TA-1-8	1,32 1,53 1,56 1,78	0,19 0,27 0,27 0,27	7/16 9/16 11/16 7/8
1/2	1/4 3/8 1/2	-8-TA-1-4 -8-TA-1-6 -8-TA-1-8	1,75 1,78 2,00	0,28 0,37 0,37	9/16 11/16 7/8
5/8	1/2	-10-TA-1-8	2,06	0,47	7/8
3/4	1/2 3/4	-12-TA-1-8 -12-TA-1-12	2,06	0,47 0,58	7/8 1 1/16
1	3/4 1	-16-TA-1-12 -16-TA-1-16	2,31 2,60	0,62 0,80	1 1/16 1 3/8
1 1/4	1 1/4	-20-TA-1-20②	3,16	1,02	1 3/4
1 1/2	1 1/2	-24-TA-1-24②	3,72	1,25	2 1/8
2	2	-32-TA-1-32②	4,70	1,72	2 3/4
Габариты, мм					
6	1/8 1/4	-6-MTA-1-2 -6-MTA-1-4	32,8 38,1	4,1	12 14
8	1/4 3/8	-8-MTA-1-4 -8-MTA-1-6	39,1 39,9	5,6	14 19
10	1/4 3/8 1/2	-10-MTA-1-4 -10-MTA-1-6 -10-MTA-1-8	39,9 40,6 46,2	7,1	14 18 22
12	1/4 1/2	-12-MTA-1-4 -12-MTA-1-8	46,5 52,1	7,1 8,8	16 22
28	1 1 1/4	-28-MTA-1-16② -28-MTA-1-20②	74,7 76,2	22,2 22,5	35 46
	1 1 1/4	B-28-MTA-1-16 B-28-MTA-1-20	68,6 70,1	22,2 22,6	1 3/8 дюймы 45
30	1 1 1/4	-30-MTA-1-16② -30-MTA-1-20②	79,2 80,0	22,2 24,3	41 46
32	1 1/4	-32-MTA-1-20②	81,0	26,5	46
38	1 1/2	-38-MTA-1-24②	92,2	31,6	55

① Габарит E соответствует минимальному номинальному внутреннему диаметру. Данные фитинги могут иметь канал большего диаметра со стороны торца с трубной/цилиндрической резьбой.

② В сборе с гайкой и предварительно обжатыми обжимными кольцами.

Трубные переходники

С наружной резьбой

Коническая резьба ISO/BSP (серия RT)

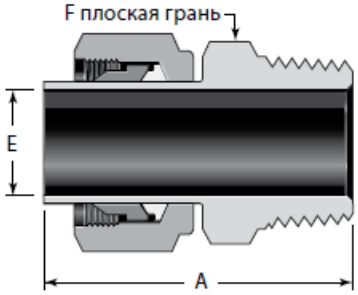

Более 25 мм/1 дюйма

Наружный диаметр трубки	*Размер резьбы ISO дюймы*	*Основной код заказа*	*Габариты*		
			A	*E①*	*F*
Габариты, дюймы					
1/8	1/8 1/4	-2-TA-1-2RT -2-TA-1-4RT	1,16 1,37	0,08	7/16 9/16
1/4	1/8 1/4	-4-TA-1-2RT -4-TA-1-4RT	1,25 1,46	0,17	7/16 9/16
3/8	1/4 3/8 1/2	-6-TA-1-4RT -6-TA-1-6RT -6-TA-1-8RT	1,53 1,56 1,78	0,27	9/16 11/16 7/8
1/2	1/4 3/8 1/2	-8-TA-1-4RT -8-TA-1-6RT -8-TA-1-8RT	1,75 1,78 2,00	0,28 0,37 0,37	9/16 11/16 7/8
3/4	3/4	-12-TA-1-12RT	2,06	0,58	1 1/16
1	1	-16-TA-1-16RT	2,60	0,80	1 3/8
Габариты, мм					
6	1/8 1/4	-6-MTA-1-2RT -6-MTA-1-4RT	32,8 38,1	4,1	12 14
8	1/4	-8-MTA-1-4RT	39,1	5,6	14
10	1/4 3/8	-10-MTA-1-4RT -10-MTA-1-6RT	39,9 40,6	7,1	14 18
12	1/4 3/8 1/2	-12-MTA-1-4RT -12-MTA-1-6RT -12-MTA-1-8RT	46,5 46,2 51,8	7,1 8,8 8,8	16 18 22
28	1 1 1/4	-28-MTA-1-16RT② -28-MTA-1-20RT②	74,7 76,2	22,2 22,5	35 46
	1 1 1/4	B-28-MTA-1-16RT B-28-MTA-1-20RT	68,6 70,1	22,2 22,6	1 3/8 дюймы 45
30	1 1/4	-30-MTA-1-20RT②	80,0	24,3	46
32	1 1/4	-32-MTA-1-20RT②	81,0	26,5	46
38	1 1/2	-38-MTA-1-24RT②	92,2	31,6	55

① Габарит E соответствует минимальному номинальному внутреннему диаметру. Данные фитинги могут иметь канал большего диаметра со стороны торца с трубной/цилиндрической резьбой.

② В сборе с гайкой и предварительно обжатыми обжимными кольцами.

Трубные переходники

С наружной резьбой

Цилиндрическая резьба ISO/BSP (серия RS)

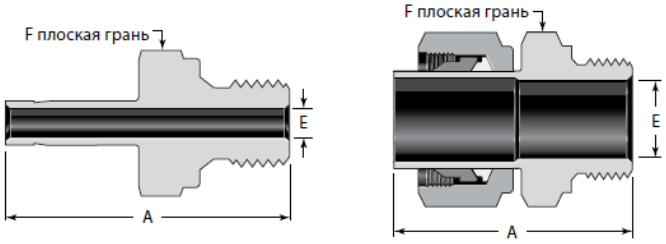

25 мм/1 дюйм и менее Более 25 мм/1 дюйма

Возможна комплектация прокладками под цилиндрическую резьбу ISO/BSP.

Наружный диаметр трубки	*Размер резьбы ISO дюймы*	*Основной код заказа*	*Габариты*		
			A	*E①*	*F*
Габариты, дюймы					
1/8	1/8 1/4	-2-TA-1-2RS -2-TA-1-4RS	1,25 1,43	0,08	9/16 3/4
1/4	1/8 1/4	-4-TA-1-2RS -4-TA-1-4RS	1,35 1,53	0,16 0,17	9/16 3/4
3/8	1/4 3/8	-6-TA-1-4RS -6-TA-1-6RS	1,59 1,62	0,23 0,27	3/4 7/8
1/2	1/4 3/8 1/2	-8-TA-1-4RS -8-TA-1-6RS -8-TA-1-8RS	1,85 1,88 1,96	0,23 0,31 0,37	3/4 7/8 1 1/16
3/4	3/4	-12-TA-1-12RS	2,20	0,58	1 5/16
1	1	-16-TA-1-16RS	2,59	0,80	1 5/8
Габариты, мм					
6	1/8 1/4	-6-MTA-1-2RS -6-MTA-1-4RS	34,3 38,9	4,0 4,1	14 19
8	1/4	-8-MTA-1-4RS	39,6	5,6	19
10	1/4 3/8 1/2	-10-MTA-1-4RS -10-MTA-1-6RS -10-MTA-1-8RS	40,4 41,1 43,2	5,9 7,1 7,1	19 22 27
12	1/4 3/8 1/2	-12-MTA-1-4RS -12-MTA-1-6RS -12-MTA-1-8RS	47,0 47,8 49,8	5,9 7,9 8,8	19 22 27
18	1/2 3/4	-18-MTA-1-8RS -18-MTA-1-12RS	51,3 55,9	11,9 13,9	27 35
28	1 1 1/4	-28-MTA-1-16RS② -28-MTA-1-20RS②	71,9 75,4	19,8 22,5	41 50
	1 1 1/4	B-28-MTA-1-16RS B-28-MTA-1-20RS	65,8 69,3	19,8 22,6	1 5/8 дюймы 50
30	1 1/4	-30-MTA-1-20RS②	79,8	24,3	50
32	1 1/4	-32-MTA-1-20RS②	80,8	26,5	50
38	1 1/2	-38-MTA-1-24RS②	91,9	31,6	55

① Габарит E соответствует минимальному номинальному внутреннему диаметру. Данные фитинги могут иметь канал большего диаметра со стороны торца с трубной/цилиндрической резьбой.

② В сборе с гайкой и предварительно обжатыми обжимными кольцами.

Трубные переходники

С наружной резьбой

Цилиндрическая резьба ISO/BSP (серия RT)

Возможна комплектация прокладками под цилиндрическую резьбу ISO/BSP.

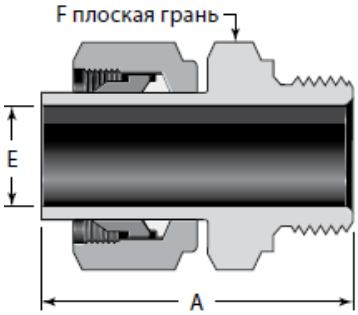

Наружный диаметр трубки	Размер резьбы ISO дюймы	Основной код заказа	Габариты		
			A	E①	F
Габариты, мм					
28	1 1 1/4	-28-MTA-1-16RP② -28-MTA-1-20RP②	72,7 77,3	19,8 22,5	41 50
	1 1 1/4	B-28-MTA-1-16RP B-28-MTA-1-20RP	65,8 71,1	19,8 22,6	1 5/8 дюймы 50
30	1 1/4	-30-MTA-1-20RP②	81,1	24,3	50
32	1 1/4	-32-MTA-1-20RP②	82,1	26,5	50
38	1 1/2	-38-MTA-1-24RP②	94,5	31,8	55

① Габарит E соответствует минимальному номинальному внутреннему диаметру. Данные фитинги могут иметь канал большего диаметра со стороны торца с трубной/цилиндрической резьбой.

② В сборе с гайкой и предварительно обжатыми обжимными кольцами.

Цилиндрическая резьба SAE/MS (серия ST)

Переход к цилиндрической резьбе SAE J1926/1 и ISO 11926-1.

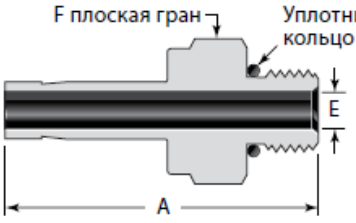

25 мм/1 дюйм и менее

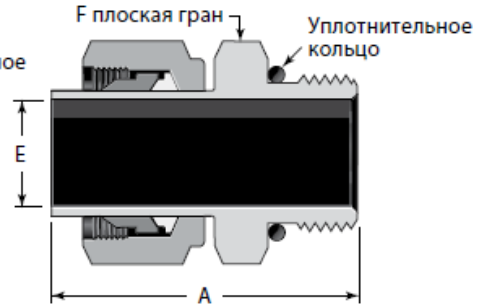

Более 25 мм/1 дюйма

Наружный диаметр трубки	Размер резьбы SAE/ MS	Основной код заказа	Габариты		
			A	E①	F
Габариты, дюймы					
1/8	5/16-24	-2-TA-1-2ST	1,20	0,08	7/16
1/4	7/16-20	-4-TA-1-4ST	1,39	0,17	9/16
3/8	7/16-20 9/16-18 3/4-16	-6-TA-1-4ST -6-TA-1-6ST -6-TA-1-8ST	1,46 1,52 1,60	0,20 0,27 0,27	9/16 11/16 7/8
1/2	9/16-18 3/4-16	-8-TA-1-6ST -8-TA-1-8ST	1,74 1,82	0,28 0,37	11/16 7/8
5/8	7/8-14	-10-TA-1-10ST	1,94	0,47	1
3/4	1 1/16-12	-12-TA-1-12ST	2,10	0,58	1 1/4
1	1 5/16-12	-16-TA-1-16ST	2,41	0,80	1 1/2
1 1/4	1 5/8-12	-20-TA-1-20ST②	2,81	1,02	1 7/8
1 1/2	1 7/8-12	-24-TA-1-24ST②	3,28	1,25	2 1/8
2	2 1/2-12	-32-TA-1-32ST②	4,23	1,72	2 3/4

① Габарит E соответствует минимальному номинальному внутреннему диаметру. Данные фитинги могут иметь канал большего диаметра со стороны торца с трубной/цилиндрической резьбой.

② В сборе с гайкой и предварительно обжатыми обжимными кольцами.

Трубные переходники

С наружной резьбой

С уплотнительным кольцом (цилиндрическая резьба SAE/MS)

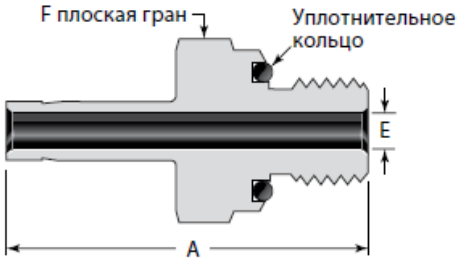

Наружный диаметр трубки	*Размер резьбы SAE/MS*	*Основной код заказа*	*Габариты*		
			A	*E*	*F*
Габариты, дюймы					
1/8	5/16-24	-2-TA-1-OR	1,28	0,08	9/16
3/16	3/8-24	-3-TA-1-OR	1,38	0,12	5/8
1/4	7/16-20	-4-TA-1-OR	1,54	0,17	3/4
5/16	1/2-20	-5-TA-1-OR	1,64	0,22	7/8
3/8	9/16-18	-6-TA-1-OR	1,70	0,27	15/16
1/2	3/4-16	-8-TA-1-OR	1,95	0,37	1 1/8

Резьба AN

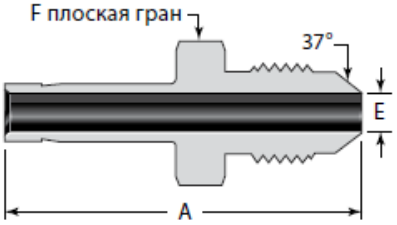

Наружный диаметр трубки	*Размер раструба трубки AN*	*Размер резьбы*	*Основной код заказа*	*Габариты*		
				A	*E①*	*F*
Габариты, дюймы						
1/4	1/4	7/16-20UNJF-3	-4-TA-1-4AN	1,46	0,17	1/2
3/8	1/4 3/8	7/16-20UNJF-3 9/16-18UNJF-3	-6-TA-1-4AN -6-TA-1-6AN	1,53 1,56	0,17 0,27	1/2 5/8
1/2	1/2	3/4-16UNJF-3	-8-TA-1-8AN	1,91	0,37	13/16
3/4	3/4	1 1/16-12UNJ-3	-12-TA-1-12AN	2,21	0,58	1 1/8
1	1	1 5/16-12UNJ-3	-16-TA-1-16AN	2,58	0,80	1 3/8

① Габарит E соответствует минимальному номинальному внутреннему диаметру. Данные фитинги могут иметь канал большего диаметра со стороны торца с трубной/цилиндрической резьбой.

Трубные переходники

Приварка

Встык

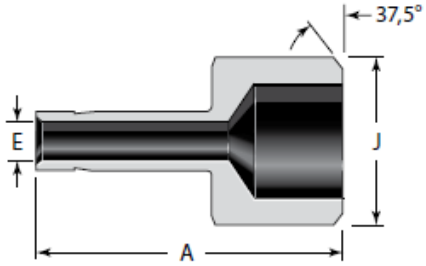

Наружный диаметр трубки	*Размер приварного патрубка*	*Основной код заказа*	*Габариты*		
			A	*E*	*J*
Габариты, дюймы					
1/4	1/4	-4-TA-1-4W	1,14	0,17	0,540
3/8	1/2	-6-TA-1-8W	1,46	0,27	0,840
1/2	1/2 3/4	-8-TA-1-8W -8-TA-1-12W	1,66 1,68	0,37	0,840 1,050
3/4	3/4	-12-TA-1-12W	1,87	0,58	1,050

С внутренней резьбой

Резьба NPT

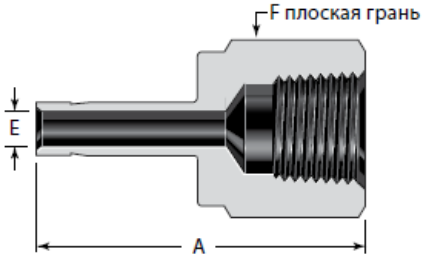

25 мм/1 дюйм и менее

Наружный диаметр трубки	*Размер резьбы NPT дюймы*	*Основной код заказа*	*Габариты*		
			A	*E*	*F*
Габариты, дюймы					
1/8	1/8 1/4	-2-TA-7-2 -2-TA-7-4	1,24 1,39	0,08	9/16 3/4
3/16	1/4	-3-TA-7-4	1,41	0,12	3/4
1/4	1/8 1/4 3/8 1/2	-4-TA-7-2 -4-TA-7-4 -4-TA-7-6 -4-TA-7-8	1,30 1,46 1,55 1,79	0,17	9/16 3/4 7/8 1 1/16
5/16	1/4	-5-TA-7-4	1,48	0,22	3/4
3/8	1/8 1/4 3/8 1/2	-6-TA-7-2 -6-TA-7-4 -6-TA-7-6 -6-TA-7-8	1,35 1,50 1,59 1,84	0,27	9/16 3/4 7/8 1 1/16
1/2	1/4 3/8 1/2	-8-TA-7-4 -8-TA-7-6 -8-TA-7-8	1,71 1,79 2,05	0,37	3/4 7/8 1 1/16
5/8	1/2	-10-TA-7-8	2,09	0,47	1 1/16
3/4	1/2 3/4 1	-12-TA-7-8 -12-TA-7-12 -12-TA-7-16	2,08 2,16 2,30	0,58	1 1/16 1 5/16 1 5/8
1	3/4 1	-16-TA-7-12 -16-TA-7-16	2,39 2,53	0,80	1 5/16 1 5/8
1 1/4	1 1/4	-20-TA-7-20①	3,06	1,02	2 1/8
1 1/2	1 1/2	-24-TA-7-24①	3,50	1,25	2 3/8
2	2	-32-TA-7-32①	4,23	1,72	2 7/8
Габариты, мм					
6	1/8 1/4	-6-MTA-7-2 -6-MTA-7-4	32,5 37,1	4,1	14 19
8	1/4	-8-MTA-7-4	37,6	5,6	19
10	1/4 3/8 1/2	-10-MTA-7-4 -10-MTA-7-6 -10-MTA-7-8	38,1 40,1 46,7	7,1	19 22 27
12	1/4 1/2	-12-MTA-7-4 -12-MTA-7-8	43,7 52,3	8,8	19 27

① В сборе с гайкой и предварительно обжатыми обжимными кольцами.

Трубные переходники

С внутренней резьбой

Коническая резьба ISO/BSP (серия RT)

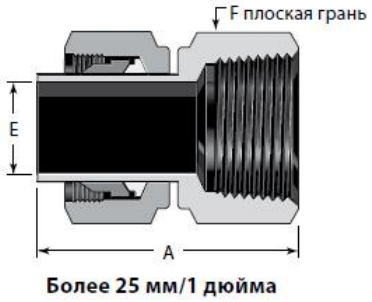

Более 25 мм/1 дюйма

Наружный диаметр трубки	Размер резьбы ISO дюймы	Основной код заказа	Габариты		
			A	E	F
Габариты, дюймы					
1/4	1/8 1/4	-4-TA-7-2RT -4-TA-7-4RT	1,30 1,45	0,17	9/16 3/4
3/8	1/4 3/8	-6-TA-7-4RT -6-TA-7-6RT	1,50 1,59	0,27	3/4 7/8
1/2	1/4 3/8 1/2	-8-TA-7-4RT -8-TA-7-6RT -8-TA-7-8RT	1,71 1,80 2,05	0,37	3/4 7/8 1 1/16
Габариты, мм					
6	1/8	-6-MTA-7-2RT	33,0	4,1	14
8	1/4	-8-MTA-7-4RT	37,6	5,6	19
10	1/4	-10-MTA-7-4RT	38,1	7,1	19

① В сборе с гайкой и предварительно обжатыми обжимными кольцами.

Цилиндрическая резьба ISO/BSP (серия RP)

Возможна комплектация уплотнительными кольцами и прокладками под цилиндрическую резьбу ISO/BSP.

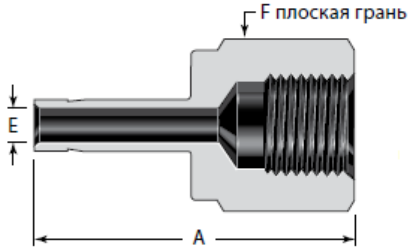

Наружный диаметр трубки	Размер резьбы ISO дюймы	Основной код заказа	Габариты		
			A	E	F
Габариты, дюймы					
1/8	1/8	-2-TA-7-2RP	1,17	0,08	9/16
1/4	1/8 1/4	-4-TA-7-2RP -4-TA-7-4RP	1,25 1,50	0,17	9/16 3/4
3/8	1/4 3/8	-6-TA-7-4RP -6-TA-7-6RP	1,55 1,57	0,27	3/4 15/16
1/2	3/8 1/2	-8-TA-7-6RP -8-TA-7-8RP	1,78 2,02	0,38	15/16 1 1/16
Габариты, мм					
6	1/8 1/4	-6-MTA-7-2RP -6-MTA-7-4RP	32,0 37,8	4,1	14 19
12	1/2	-12-MTA-7-8RP	49,8	8,8	27

Цилиндрическая резьба ISO/BSP (серия RJ)

Предлагаются фитинги с цилиндрической резьбой ISO/BSP (серия RJ) только в исполнении из нержавеющей стали.
Возможна комплектация уплотнительными кольцами и прокладками под цилиндрическую резьбу ISO/BSP.

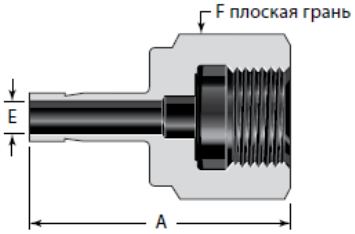

Наружный диаметр трубки	Размер резьбы ISO дюймы	Код заказа	Габариты		
			A	E	F
Габариты, дюймы					
1/4	1/4	SS-4-TA-7-4RJ	1,39	0,17	3/4
3/8	3/8	SS-6-TA-7-6RJ	1,55	0,26	15/16
1/2	1/2	SS-8-TA-7-8RJ	1,94	0,28	1 1/16
Габариты, мм					
6	1/4 3/8 1/2	SS-6-MTA-7-4RJ SS-6-MTA-7-6RJ SS-6-MTA-7-8RJ	35,3 38,6 42,9	4,1	19 24 27
8	1/4 3/8 1/2	SS-8-MTA-7-4RJ SS-8-MTA-7-6RJ SS-8-MTA-7-8RJ	33,0 39,4 43,7	5,5 5,6 5,6	19 24 27
10	1/4 3/8 1/2	SS-10-MTA-7-4RJ SS-10-MTA-7-6RJ SS-10-MTA-7-8RJ	34,5 36,1 41,1	5,5 6,5 7,1	19 24 27

12	1/4 3/8 1/2	SS-12-MTA-7-4RJ SS-12-MTA-7-6RJ SS-12-MTA-7-8RJ	40,1 44,7 48,8	5,5 6,5 7,0	19 24 27

Трубные переходники

С внутренней резьбой

Цилиндрическая резьба ISO/BSP (серия RG, фитинги для КИП)
Возможна комплектация уплотнительными кольцами и прокладками под цилиндрическую резьбу ISO/BSP.

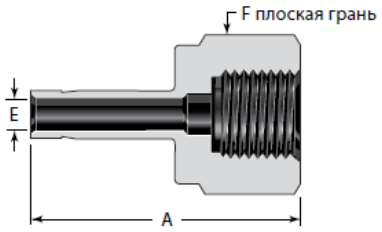

Наружный диаметр трубки	*Размер резьбы ISO дюймы*	*Основной код заказа*	*Габариты*		
			A	*E*	*F*
Габариты, дюймы					
1/4	1/4	-4-TA-7-4RG	1,39	0,17	3/4
3/8	3/8	-6-TA-7-6RG	1,55	0,26	15/16
1/2	1/2	-8-TA-7-8RG	1,80	0,28	1 1/16
Габариты, мм					
6	1/4 3/8 1/2	-6-MTA-7-4RG -6-MTA-7-6RG -6-MTA-7-8RG	35,3 38,4 42,9	4,1	19 24 27
8	1/4 3/8 1/2	-8-MTA-7-4RG -8-MTA-7-6RG -8-MTA-7-8RG	33,0 38,9 43,7	5,5 5,6 5,6	19 24 27
10	1/4 3/8 1/2	-10-MTA-7-4RG -10-MTA-7-6RG -10-MTA-7-8RG	34,5 36,1 41,1	5,5 6,5 7,1	19 24 27
12	1/4 3/8 1/2	-12-MTA-7-4RG -12-MTA-7-6RG -12-MTA-7-8RG	40,1 44,7 48,8	5,5 6,5 7,0	19 24 27
16	1/2	-16-MTA-7-8RG	49,0	7,0	27
18	1/2	-18-MTA-7-8RG	49,3	7,0	27

Резьба AN

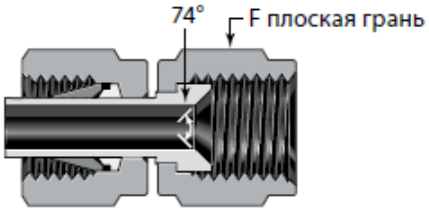

Наружн. диам. трубки	Размер раструба трубки AN	Основной код заказа	F
Габариты, дюймы			
1/8	1/8 1/4	-200-A-2ANF -200-A-4ANF	3/8 9/16
1/4	1/4	-400-A-4ANF	9/16
3/8	3/8	-600-A-6ANF	11/16
1/2	1/2	-810-A-8ANF	7/8
3/4	3/4	-1210-A-12ANF	1 1/4

Запасные части

При заказе следует добавить обозначение материала

Гайки

С внутренней резьбой



Наружн. диам. трубки	*Основной код заказа*	*Габариты*	
		G	*L*
Габариты, дюймы			
1/16	-102-1	5/16	0,31
1/8	-202-1	7/16	0,47
3/16	-302-1	1/2	0,47
1/4	-402-1	9/16	0,50
5/16	-502-1	5/8	0,53
3/8	-602-1	11/16	0,56
1/2	-812-1	7/8	0,69
5/8	-1012-1	1	0,69
3/4	-1212-1	1 1/8	0,69
7/8	-1412-1	1 1/4	0,69
1	-1612-1	1 1/2	0,81
1 1/4	-2002-1	1 7/8	1,25
1 1/2	-2402-1	2 1/4	1,50
2	-3202-1	3	2,06

Наружн. диам. трубки	*Основной код заказа*	*Габариты*	
		G	*L*
Габариты, мм			
2	-2M2-1	12	11,9
3	-3M2-1	12	11,9
4	-4M2-1	12	11,9
6	-6M2-1	14	12,7
8	-8M2-1	16	13,5
10	-10M2-1	19	15,1
12	-12M2-1	22	17,4
14	-14M2-1	25	17,4
15	-15M2-1	25	17,4
16	-16M2-1	25	17,4
18	-18M2-1	30	17,4
20	-20M2-1	32	17,4
22	-22M2-1	32	17,4
25	-25M2-1	38	20,6
28	-28M2-1	46	30,6
	B-28M2-1	45	20,6
30	-30M2-1	50	32,7
32	-32M2-1	50	34,4
38	-38M2-1	60	40,6
50	-50M2-1	3 дюйма	52,3

С накаткой и внутренней резьбой



Трубный обжимной фитинг Swagelok с гайкой с накаткой обеспечивает герметичное соединение с полиэтиленовыми трубками с самой разной толщиной стенки без использования вставок. Для трубок большего размера могут потребоваться вставки.
Чтобы посадить обжимные кольца на трубку, нужно закрутить гайку вручную, а затем затянуть гаечным ключом на один с четвертью оборота (три четверти оборота для фитингов диаметром 2, 3 и 4 мм и 1/16, 1/8 и 3/16 дюйма). Герметичные соединения можно собрать заново, затянув гайку вручную.
Чтобы заказать гайку с накаткой, добавьте **K** к основному коду заказа гайки с внутренней резьбой.

Пример: B-402-1**K**
Чтобы заказать гайку с накаткой на фитинге в сборе с нейлоновыми обжимными кольцами, добавьте **KN** к коду заказа фитинга.
Пример: SS-400-1-2**KN**
Чтобы заказать гайку с накаткой на фитинге в сборе с обжимными кольцами из PTFE, добавьте **KT** к коду заказа фитинга.
Пример: SS-400-1-2**KT**

С наружной резьбой

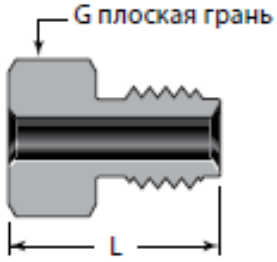

Наружн. диам. трубки	*Основной код заказа*	*Габариты*	
		G	*L*
Габариты, дюймы			
1/16	-1F2-1GC	1/4	0,38
1/8	-2F2-1GC	3/8	0,53
1/4	-4F2-1	1/2	0,62
1/2	-8F2-1	15/16	0,87
Габариты, мм			
10	-10MF2-1	22	22,1
12	-12MF2-1	24	22,1

Запасные части

При заказе следует добавить обозначение материала

Обжимные кольца

Передние



Передние

Наружн. диам. трубки	*Основной код заказа*
Габатиры, дюймы	
1/16	-103-1
1/8	-203-1
3/16	-303-1
1/4	-403-1
5/16	-503-1
3/8	-603-1
1/2	-813-1
5/8	-1013-1
3/4	-1213-1
7/8	-1413-1
1	-1613-1
1 1/4	-2003-1①
1 1/2	-2403-1①
2	-3203-1①

Наружн. диам. трубки	*Основной код заказа*
Габариты, мм	
2	-2M3-1
3	-3M3-1
4	-4M3-1
6	-6M3-1
8	-8M3-1
10	-10M3-1
12	-12M3-1
14	-14M3-1
15	-15M3-1
16	-16M3-1
18	-18M3-1
20	-20M3-1
22	-22M3-1
25	-25M3-1
28	-28M3-1①
30	-30M3-1①
32	-32M3-1①
38	-38M3-1①
50	-50M3-1①

① Передние обжимные кольца из нержавеющей стали диаметром более 25 мм или более 1 дюйма имеют покрытие из перфтороалкокси (PFA). Чтобы заказать посеребренные передние обжимные кольца, следует добавить **-BL** к основному коду заказа.
Пример: SS-2003-1-**BL**



Задние

Наружн. диам. трубки	*Основной код заказа*
Габариты, дюймы	
1/16	-104-1
1/8	-204-1
3/16	-304-1
1/4	-404-1
5/16	-504-1
3/8	-604-1
1/2	-814-1
5/8	-1014-1
3/4	-1214-1
7/8	-1414-1
1	-1614-1
1 1/4	-2004-1①
1 1/2	-2404-1①
2	-3204-1①

Наружн. диам. трубки	*Основной код заказа*
Габариты, мм	
2	-2M4-1
3	-3M4-1
4	-4M4-1
6	-6M4-1
8	-8M4-1
10	-10M4-1
12	-12M4-1
14	-14M4-1
15	-15M4-1
16	-16M4-1
18	-18M4-1
20	-20M4-1
22	-22M4-1
25	-25M4-1
28	-28M4-1①
30	-30M4-1①
32	-32M4-1①
38	-38M4-1①
50	-50M4-1①

① Задние обжимные кольца из нержавеющей стали диаметром более 25 мм или более 1 дюйма имеют покрытие из перфтороалкокси (PFA). Чтобы заказать задние обжимные кольца без покрытия из перфтороалкокси (PFA), следует добавить **-WC** к основному коду заказа.
Пример: SS-2004-1-**WC**

Запасные части

Комплект «гайка-обжимные кольца» и комплект «обжимные кольца»

Использование гаек и обжимных колец

Применение гаек и обжимных колец Swagelok в составе трубных обжимных фитингов или клапанов с трубными торцевыми соединениями требует безукоризненной согласованности прецизионных деталей.
Гайки и обжимные кольца Swagelok продаются в качестве запасных частей для использования только с корпусами, фитингами, клапанами и шлангами Swagelok.
Комплекты показаны на рисунке вместе с инструментальными оправками. На одной оправке можно разместить пять комплектов «гайка-обжимные кольца» или десять комплектов «обжимные кольца».

Комплект «гайка-обжимные кольца»



Комплект «гайка-обжимные кольца» состоит из одной гайки, одного заднего и одного переднего обжимного кольца.
При заказе следует добавить к основному коду заказа обозначение материала. В заказе количество комплектов «гайка-обжимные кольца» следует указывать кратным пяти.
Пример: **SS**-400-NFSET

Материал	*Обозначение*
Латунь	B
Углеродистая сталь	S
Нержавеющая сталь марки 316	SS

Наружн. диаметр трубки	*Основной код заказа*
Габариты, дюймы	
1/4	-400-NFSET
3/8	-600-NFSET
1/2	-810-NFSET
Габариты, мм	
6	-6M0-NFSET
8	-8M0-NFSET
10	-10M0-NFSET
12	-12M0-NFSET

Комплект «обжимные кольца»

Комплект «обжимные кольца» состоит из одного заднего и одного переднего обжимного кольца.
При заказе следует добавить к основному коду заказа обозначение материала. При заказе количество комплектов «обжимные кольца» следует указывать кратным десяти.
Пример: **SS**-100-SET



Материал	*Обозначение*
Сплав марки 400	M
Алюминий	A
Латунь	B
Углеродистая сталь	S
Нейлон	NY
PTFE	T
Нержавеющая сталь марки 316	SS

Наружн. диаметр трубки	*Основной код заказа*
Габариты, дюймы	
1/16	-100-SET
1/8	-200-SET
3/16	-300-SET
1/4	-400-SET
5/16	-500-SET
3/8	-600-SET
1/2	-810-SET
Габариты, мм	
6	-6M0-SET
8	-8M0-SET
10	-10M0-SET

12	-12M0-SET

Запасные части

Прокладки под цилиндрическую резьбу ISO/BSP

Сталь и нержавеющая сталь (фитинги RS)



Стальные прокладки для фитингов RS обеспечивают герметизацию соединения с наружной цилиндрической резьбой ISO/BSP. Прокладка RS состоит из внутреннего кольца, изготовленного из фторуглерода FKM и прикрепленного к наружному кольцу из углеродистой стали. Прокладка RSD (стиль DIN) состоит из внутреннего кольца, изготовленного из фторуглерода FKM и прикрепленного к наружному кольцу из углеродистой стали согласно рекомендациям ISO 1179-1973. Она может использоваться в торцевых соединениях, рассчитанных согласно части 2 DIN 3852. Прокладка RSNB представляет собой цельнометаллическую прокладку из нержавеющей стали 304L, подобную форме D DIN 7603.



Размер резьбы ISO дюймы	*Код заказа*		
	Прокладка RS①	*Прокладка RSD②*	*Прокладка RSNB*
1/8	S-2-RS-2V	SS-2-RSD-2V	304L-2-RSNB-2
1/4	S-4-RS-2V③	SS-4-RSD-2V	304L-4-RSNB-2
3/8	S-6-RS-2V③	SS-6-RSD-2V	304L-6-RSNB-2
1/2	S-8-RS-2V③	SS-8-RSD-2V	304L-8-RSNB-2
3/4	S-12-RS-2V	SS-12-RSD-2V	304L-12-RSNB-2
1	S-16-RS-2V	SS-16-RSD-2V	304L-16-RSNB-2
1 1/4	S-20-RS-2V	SS-20-RSD-2V	304L-20-RSNB-2
1 1/2	S-24-RS-2V	SS-24-RSD-2V	304L-24-RSNB-2

① Также предлагаются с внутренним кольцом из материала Buna. Чтобы заказать, замените **V** на **B** в коде заказа. Пример: S-2-RS-2**B**

② Также предлагаются с наружным кольцом из углеродистой стали. Чтобы заказать, замените **SS** на **S** в коде заказа. Пример: **S**-8-RSD-2V

③ Также предлагаются с наружным кольцом из нержавеющей стали. Чтобы заказать, замените **S** на **SS** в коде заказа. Пример: **SS**-8-RS-2V

Медь (фитинги RP и RS)



.
Медная прокладка для фитингов RP и RS обеспечивает герметизацию соединения с наружной цилиндрической резьбой ISO/BSP



Размер резьбы ISO дюймы	*Код заказа*
1/8	CU-2-RP-2
1/4	CU-4-RP-2
3/8	CU-6-RP-2
1/2	CU-8-RP-2
3/4	CU-12-RP-2
1	CU-16-RP-2
1 1/4	CU-20-RP-2
1 1/2	CU-24-RP-2

Медь и никель (RG, фитинг для манометра)



Медная прокладка для фитинга RG обеспечивает герметизацию соединения манометров, снабженных наружной цилиндрической резьбой ISO/BSP.

Размер резьбы ISO дюймы	*Код заказа*	
	Медь	*Никель*
1/4	CU-4-RG-2	NI-4-RG-2
3/8	CU-6-RG-2	NI-6-RG-2
1/2	CU-8-RG-2	NI-8-RG-2

Запасные части

Прокладки под цилиндрическую резьбу ISO/BSP

PTFE (фитинги серии RJ)

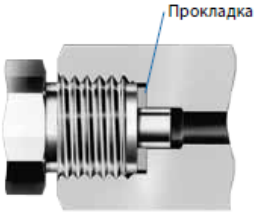

PTFE прокладка для фитингов серии RJ обеспечивает уплотнение для наружной цилиндрической резьбы ISO/BSP.

Размер резьбы ISO, дюймы	*Код заказа*
Обычные прокладки	
1/4	T-4-RJ-2
3/8	T-6-RJ-2
1/2	T-8-RJ-2
Толстые прокладки	
1/4	T-4-RJ-2-T
3/8	T-6-RJ-2-T
1/2	T-8-RJ-2-T

Уплотнительные кольца



Из материала Buna N (цилиндрические резьбы с кольцевыми уплотнениями)
Твердость уплотнительного кольца составляет 70 единиц по твердомеру.

Размер резьбы дюймы	*Унифицированный номер размера*	*Код заказа*
5/16-24	011	BN-70-OR-011
3/8-24	012	BN-70-OR-012
7/16-20	013	BN-70-OR-013
1/2-20	112	BN-70-OR-112
9/16-18	113	BN-70-OR-113
3/4-16	116	BN-70-OR-116
1 1/16-12	121	BN-70-OR-121
1 5/16-12	125	BN-70-OR-125

Из материала Buna N (трубные резьбы с кольцевыми уплотнениями)
Твердость уплотнительного кольца составляет 70 единиц по твердомеру.

Размер трубы NPT/ISO дюймы	*Унифицированный номер размера*	*Код заказа*
1/8	013	BN-70-OR-013
1/4	113	BN-70-OR-113
3/8	116	BN-70-OR-116
1/2	118	BN-70-OR-118

Из фторуглерода FKM (поворотные фитинги, цилиндрические резьбы ISO/BSP)
Твердость уплотнительного кольца составляет 90 единиц по твердомеру.

Размер резьбы ISO дюймы	*Унифицированный номер размера*	*Код заказа*
1/8	502①	FSP-90-OR-502
1/4	111	FCBR-90-OR-111
3/8	113	FCBR-90-OR-113
1/2	508①	FCBR-90-OR-508
3/4	119	FCBR-90-OR-119
1	217	FCBR-90-OR-217

① Не является унифицированным размером уплотнительных колец.

Из фторуглерода FKM (цилиндрические резьбы SAE/MS)
Твердость уплотнительного кольца составляет 90 единиц по твердомеру.

Размер резьбы SAE/MS дюймы	*Унифицированный номер размера*	*Код заказа*
5/16-24	902	FCBR-90-OR-902
3/8-24	903	FCBR-90-OR-903
7/16-20	904	FCBR-90-OR-904
1/2-20	905	FCBR-90-OR-905
9/16-18	906	FCBR-90-OR-906
3/4-16	908	FCBR-90-OR-908
7/8-14	910	FCBR-90-OR-910
1 1/16-12	912	FCBR-90-OR-912
1 3/16-12	914	FCBR-90-OR-914
1 5/16-12	916	FCBR-90-OR-916
1 5/8-12	920	FCBR-90-OR-920
1 7/8-12	924	FCBR-90-OR-924
2 1/2-12	932	FCBR-90-OR-932

Инструкции по монтажу

Трубные обжимные фитинги Swagelok диаметром до 25 мм/1 дюйма

Данные инструкции применимы как для фитингов традиционной конструкции, так и для фитингов со сложной геометрией заднего обжимного кольца.

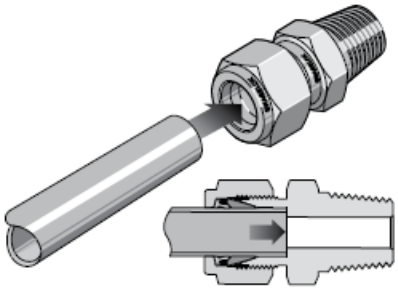

Вставьте трубку в фитинг до упора в бортик; вручную закрутите гайку.
Для применения в системах с высоким давлением и с повышенными требованиями к безопасности:
Затягивайте гайку так, чтобы трубка не проворачивалась вручную или не перемещалась в продольном направлении внутри фитинга.

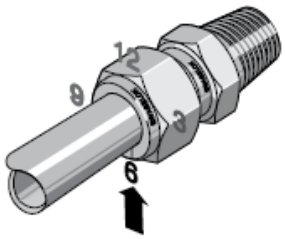

Отметьте на гайке точку, соответствующую положению часовой стрелки, указывающей на 6 часов.

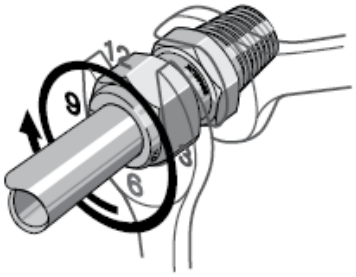

Удерживая неподвижно корпус фитинга, затяните гайку на 1 1/4 оборота, так чтобы отмеченная точка оказалась в положении, соответствующем часовой стрелке, указывающей на 9 часов.
При монтаже трубных обжимных фитингов размером 2, 3 и 4 мм; 1/16, 1/8 и 3/16 дюйма гайку следует затягивать только на три четверти оборота, так чтобы отмеченная точка оказалась в положении, соответствующем положению часовой стрелки, указывающей на 3 часа.

Трубные обжимные фитинги Swagelok диаметром более 25 мм/1 дюйма

1. Выполните предварительную посадку обжимных колец на трубку с помощью многопатронного гидравлического обжимного аппарата Swagelok (MHSU).
2. Нанесите тонкий слой смазки, поставляемой вместе с фитингом, на резьбу корпуса и обратную поверхность заднего обжимного кольца.
3. Вставьте трубку с посаженными обжимными кольцами в фитинг до упора переднего обжимного кольца в корпус фитинга; закрутите гайку вручную.
4. Отметьте на гайке точку, соответствующую положению часовой стрелки, указывающей на 6 часов.
5. Удерживая корпус фитинга в неподвижном положении, затяните гайку на пол-оборота до положения, соответствующего часовой стрелке, указывающей на 12 часов.

Воспользуйтесь щупом для контроля зазоров из комплекта аппарата MHSU компании Swagelok, чтобы удостовериться в достаточной затяжке фитинга.

<u>Повторная сборка — все размеры</u>

Трубные обжимные фитинги Swagelok можно многократно разбирать и собирать.
Перед демонтажем трубного обжимного фитинга Swagelok необходимо всегда сбрасывать давление в системе.

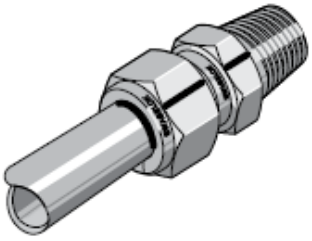

Перед началом демонтажа пометьте трубку под гайкой; проведите продольную линию по плоскостям гайки и корпуса фитинга.
Используйте эти отметки, чтобы обеспечить возврат гайки в положение предыдущей затяжки.

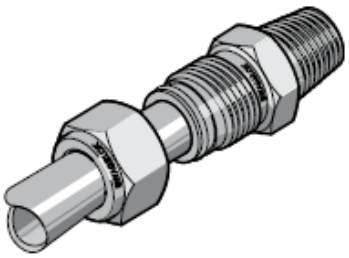

Вставьте трубку с посаженными обжимными кольцами в фитинг до упора переднего обжимного кольца в корпус фитинга.
Размеры более 25 мм/1 дюйма: если необходимо, повторно нанесите тонкий слой смазки на резьбу корпуса и обратную поверхность заднего обжимного кольца.

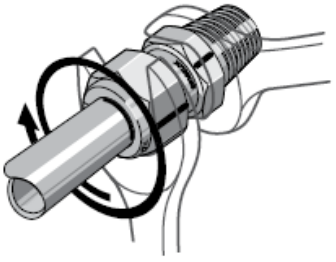

Удерживая корпус фитинга в неподвижном положении, поверните гайку с помощью гаечного ключа в положение предыдущей затяжки в соответствии с отметками на трубке и на плоскостях. В этой точке можно почувствовать значительное усиление сопротивления. Слегка подтяните гайку.

Запрещается использовать щуп Swagelok для контроля зазоров с повторно собранными фитингами.

Штуцеры с наружной резьбой и уплотнительными кольцами

1. Ввернуть штуцер с наружной резьбой и уплотнительным кольцом от руки в торец с внутренней резьбой.
2. Затянуть штуцер с наружной резьбой и уплотнительным кольцом до его механического контакта с торцом с внутренней резьбой.
3. Слегка подтянуть при помощи ключа.

Колпаки и заглушки



Колпаки
См. инструкции по монтажу и повторному монтажу трубных обжимных фитингов Swagelok.



Заглушки
Удерживая неподвижно корпус фитинга, закрутить заглушку от руки и затем затянуть ее на четверть оборота.
Для трубных обжимных фитингов диаметром 2, 3 и 4 мм; 1/16, 1/8 и 3/16 дюйма заглушку следует затягивать на одну восьмую оборота.
Для трубных обжимных фитингов диаметром более 25 мм и более 1 дюйма заглушку следует затягивать на четверть оборота.

Запрещается использовать щуп Swagelok для проверки зазоров при сборке заглушек.

Последующее использование
Разборку и последующую сборку заглушек Swagelok можно осуществлять многократно. Последующие соединения необходимо выполнять, затягивая гайку от руки, а затем слегка подтягивая ее ключом.

Соединители для проходного канала
Торец с имитацией обжимных колец следует подсоединять **до** подсоединения торца с патрубком.

Торцевое соединение с имитацией обжимных колец



1. Снимите с торцевого соединения Swagelok гайку и обжимные кольца. Выбросьте обжимные кольца.

2. Наденьте гайку на торец соединителя для проходного канала с имитацией обжимных колец.
Размеры более 25 мм/1 дюйма: *Гайка уже установлена на соединитель для проходного канала.*

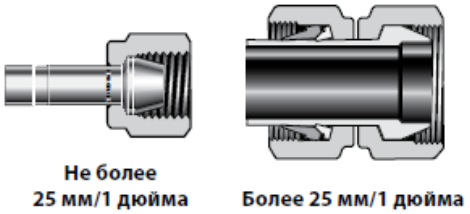

3. Вставьте соединитель для проходного канала в торцевое соединение и затяните гайку вручную.

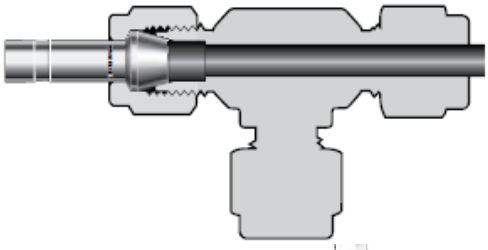

4. Удерживая корпус фитинга в неподвижном положении, затяните гайку на четверть оборота.
Для трубных обжимных фитингов размером 2, 3 и 4 мм; 1/16, 1/8 и 3/16 дюйма выполните затяжку гайки на одну восьмую оборота.

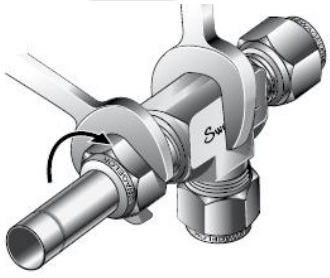

Запрещается использовать щуп Swagelok для контроля зазоров в торцевых соединениях с имитацией обжимных колец.

Повторная сборка
Соединители для проходного канала Swagelok можно многократно разбирать и собирать. При повторном соединении гайку следует сначала затянуть рукой, а затем слегка подтянуть с помощью гаечного ключа.

Соединители для проходного канала

Торцевое соединение с трубным переходником

5. Вставьте трубный переходник до упора в буртик на корпусе трубного обжимного фитинга Swagelok. Вручную затяните гайку.

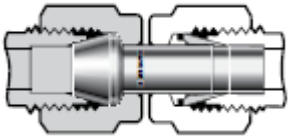

Размеры более 25 мм/1 дюйма. Снимите с торцевого соединения гайку и обжимные кольца и выбросьте их, а затем вставьте трубный переходник.

6. Отметьте на гайке точку, соответствующую положению часовой стрелки, указывающей на 6 часов. Удерживая неподвижно корпус фитинга, затяните гайку на 1 1/4 оборота, так чтобы отмеченная точка оказалась в положении, соответствующем часовой стрелке, указывающей на 9 часов.

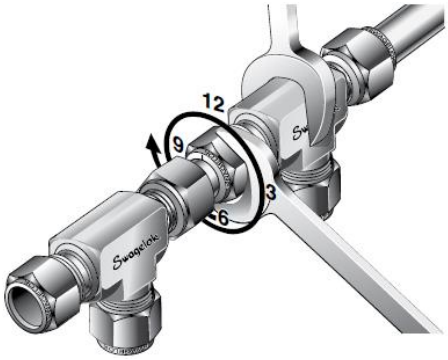

В случае с трубными обжимными фитингами размером 2, 3 и 4 мм; 1/16, 1/8 и 3/16 дюйма затяните гайку на три четверти оборота до положения, соответствующего часовой стрелке, указывающей на 3 часа.
Для предварительно обжатых трубных обжимных фитингов размером более 25 мм (1 дюйма) затяните гайку на пол-оборота до положения, соответствующего часовой стрелке, указывающей на 12 часов.

Запрещается использовать щуп Swagelok для контроля зазоров в предварительно обжатых трубных переходных соединениях размером более 25 мм (1 дюйма).

Повторная сборка

См. инструкции по повторной сборке трубных обжимных фитингов Swagelok .

Поворотные угольники и тройники



1. Ввернуть поворотный торец в фитинг с внутренней резьбой до контакта металлической опорной шайбы с торцом фитинга.
2. Вывернуть поворотный торец из фитинга с внутренней резьбой (не более чем на один оборот), добившись нужного положения фитинга Swagelok.
3. Удерживая неподвижно корпус фитинга, затянуть стопорную гайку до контакта металлической опорной шайбы с торцом фитинга.

Трубные переходники

Рис. 1



Рис. 2



Менее 25 мм/1 дюйма

1. Вмонтировать торец, противоположный торцу с патрубком (Рис. 1).
2. Вставить патрубок в трубный обжимной фитинг Swagelok. Убедиться, что патрубок плотно упирается в плечо корпуса трубного обжимного фитинга, и что гайка затянута от руки (Рис. 2).
3. Отметить на гайке точку, соответствующую положению часовой стрелки, указывающей на 6 часов.
4. Удерживая неподвижно корпус фитинга, затянуть гайку на 1 1/4 оборота так, чтобы отмеченная точка оказалась в положении, соответствующем положению часовой стрелки, указывающей на 9 часов.

Для трубных обжимных фитингов диаметром 2, 3 и 4 мм; 1/16, 1/8 и 3/16 дюйма гайку следует затянуть на три четверти оборота так, чтобы отмеченная вначале точка оказалась в положении, соответствующем положению часовой стрелки, указывающей на 3 часа.

Более 25 мм/1 дюйма

Трубные переходники Swagelok размером более 25 мм/1 дюйма оснащены гайками и предварительно обжатыми обжимными кольцами.

Для осуществления монтажа выполните действия 2–5 инструкций по монтажу трубных обжимных фитингов Swagelok размером более 25 мм/1 дюйма, на стр. 64.

Запрещается использовать щуп Swagelok для контроля зазоров применительно к трубным переходным соединениям с предварительно обжатыми обжимными кольцами размером более 25 мм/1 дюйма.

Последующее использование

См. процедуру последующей сборки трубных обжимных фитингов Swagelok .

Гайка шарнирного соединения с резьбой AN

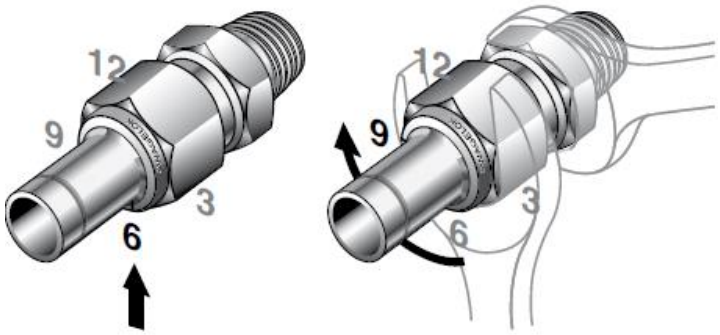

1. Затяните вручную гайку на корпусе с наружной резьбой.
2. Нанесите на гайку и корпус линию вдоль оси трубки в точке, которая соответствует положению часовой стрелки, указывающей на 6 часов.
3. Удерживая корпус в неподвижном положении, затяните гайку гаечным ключом на один оборот с четвертью от положения затяжки вручную (до положения на 9 часов).

Примечание. Для фитингов из углеродистой стали навинтите гайку до затяжки вручную, а затем затяните ее с моментом, указанным в стандарте SAE J514 *Гидравлические трубные обжимные фитинги*.

Примечание. Гайка и обжимные кольца Swagelok не показаны на иллюстрации для наглядности.

Инструкции по повторной сборке

Стандарт SAE J514 допускает не более 10 случаев повторной сборки.

1. Перед демонтажом проведите по гайке и корпусу линию, параллельную оси трубки.
2. При повторной сборке закручивайте гайку гаечным ключом до предыдущего положения затяжки, обозначенного отметками на гайке и корпусе. В этой точке можно почувствовать значительное усиление сопротивления. Слегка затяните гайку.

Примечание. При повторной сборке фитингов из углеродистой стали навинтите гайку до затяжки вручную, а затем затяните ее с моментом, указанным в стандарте SAE J514.

Приварные фитинги

Меры предосторожности при сварке трубных обжимных фитингов Swagelok с приварными торцевыми соединениями

1. Снять гайку и обжимные кольца.
2. Навернуть на фитинг заглушку для трубных обжимных фитингов Swagelok или другую гайку, затянув ее от руки. Это позволит защитить резьбу и уплотнительные элементы.
3. Следует обеспечить соответствующий теплоотвод для рассеивания тепла.
4. Прихватить фитинг сваркой в четырех точках, расположенных под углом 90° друг к другу, чтобы зафиксировать его, обеспечив выравнивание и соосность деталей.
5. Выполнить сварку.
6. Снять заглушку или защитную гайку и заменить на гайку и обжимные кольца.